CHS-LHS

ITALIANO
ENGLISH
FRANCAIS
DEUTSCH
ESPAÑOL
РУССКИЙ

Istruzione per il montaggio e la manutenzione per
“AEROEVAPORATORI INDUSTRIALI PER CELLE FRIGORIFERE”

Installation and maintenance instruction for
“INDUSTRIAL UNIT COOLERS FOR COLD ROOMS”.

Instruction pour le montage et l’entretien pour
“EVAPORATEURS VENTILES INDUSTRIELS POUR CHAMBRES FROIDES”.

Montage und wartungsanleitung für
“INDUSTRIE HOCHLEISTUNGSLUFTKÜHLER FÜR KÜHL-UND GEFRIERRÄUME”.

Instrucciones de mantenimiento y montaje para
“EVAPORADORES PARA CÁMARAS FRIGORÍFICAS”.

Инструкции по монтажу и техническому обслуживанию
«КОНДЕНСАТОРЫ С

INSTALLAZIONE A SOFFITTO
CELING INSTALLATION
INSTALLATION AU PLAFOND
DECKENMONTAGE
MONTAJE EN TECHO
Потолочный / монтаж

INSTALLAZIONE A SOFFITTO/PAVIMENTO
CEILING/FLOOR INSTALLATION
INSTALLATION AU PLAFOND/SUR PIEDS
DECKEN-/BODENMONTAGE
INSTALACIÓN EN TECHO/AL SUELO
Потолочный / напольный монтаж

ITALIANO — DICHIARAZIONE DEL FABBRICANTE

NORME - Gli apparecchi sono stati progettati e costruiti per poter essere incorporati in macchine come definito dalla Direttiva Macchine **2006/42/CE** e successivi emendamenti.
- **PED 97/23/CE**
- Direttiva **2004/108/CE** e successivi emendamenti. Compatibilità elettromagnetica.
- **Bassa tensione** - Riferimento Direttiva **2006/95/CE**

Tuttavia non è ammesso mettere i nostri prodotti in funzione prima che la macchina nella quale essi sono incorporati o della quale essi sono una parte sia stata dichiarata conforme alla legislazione in vigore.

PRECAUZIONI: Messa in guardia contro eventuali rischi d'infortunio o di danneggiamento dei materiali in caso d'inosservanza delle istruzioni.

A) Per le operazioni di movimentazione, installazione e manutenzione, è obbligatorio:
1 - Personale abilitato all'uso dei mezzi di movimentazione (gru, carrello elevatore, etc.).
2 - Uso dei guanti di protezione.
3 - Non sostare sotto il carico sospeso.

B) Prima di procedere ai collegamenti elettrici, è obbligatorio:
1 - Personale abilitato.
2 - Assicurarsi che il circuito elettrico d'alimentazione sia aperto.
3 - L'interruttore del quadro generale d'alimentazione sia lucchettato in posizione di aperto.

C) Prima di procedere ai collegamenti dei collettori/distributori, è obbligatorio:
1 - Personale abilitato.
2 - Assicurarsi che il circuito d'alimentazione sia chiuso (assenza di pressione).
3 - Durante l'operazione di saldatura, assicurarsi di indirizzare la fiamma in modo da non investire la macchina (eventualmente interporre una protezione).

D) SMALTIMENTO: I prodotti LU-VE sono composti da:
Materiali plastici: polistirolo, ABS, gomma.
Materiali metallici: ferro, acciaio inox, rame, alluminio (eventualmente trattati).
Per i **liquidi refrigeranti** seguire le istruzioni dell'installatore dell'impianto.

E) Togliere la pellicola trasparente di protezione dalle parti metalliche verniciate.

ENGLISH — MANUFACTURERS DECLARATION OF INCORPORATION

STANDARDS - The products are provided for incorporation in machines as defined in the EC Machine Directive **2006/42/CE** and subsequent modifications.
- **PED 97/23/CE**
- Directive **2004/108/CE** and subsequent modifications. Electromagnetic compatibility.
- **Low tension** - Reference Directive **2006/95/CE**

However it is forbidden to operate our equipment in advance before the machine incorporating the products or making part thereof has been declared conforming to the EC Machine Directive.

PRECAUTIONS: Accident warning concerning possible personal injury or equipment damage due to inattention to the instructions.

A) For moving, installing and maintenance operations it is obligatory to:
1 - Employ authorized personnel only for using moving equipment (cranes, forklift elevators, etc.).
2 - Wear work gloves.
3 - Never stop below a suspended load.

B) Before proceeding with the electrical wiring it is obligatory to:
1 - Employ only authorized personnel
2 - Make sure the power line circuit is open
3 - Make sure the main switch on the general power panel is open and padlocked in this position.

C) Before proceeding with the collector/distributor connections it is obligatory to:
1 - Employ only authorized personnel
2 - Make sure the supply circuit is closed (no pressure).
3 - When performing welding operations, make sure the flame is not aimed toward the equipment (insert a shield if required).

D) DISPOSAL: LU-VE products are made of:
Plastic materials: polyethylene, ABS, rubber.
Ferrous materials: iron, stainless steel, copper, aluminium (possibly treated).
Refrigerant liquids: follow the instructions relevant to the equipment installation.

E) Remove the transparent protection film from painted metal parts.

FRANCAIS — DECLARATION DINCORPORATION DU CONSTRUCTEUR

Normes: les appareils ont été conçus et fabriqués pour être incorporés dans des appareils selon la Directive Machines **2006/42/CE** et les amendements successifs.
- **PED 97/23/CE**
- Directive **2004/108/CE** et amendements successifs. Compatibilité électromagnétique.
- **Basse tension**. Référence directive **2006/95/CE.**

Toutefois, il est interdit de mettre les appareils en fonctionnement avant que la machine dans laquelle ils sont incorporés ou dont ils font partie ne soit déclarée conforme à la législation en vigueur.

PRECAUTIONS : mise en garde contre les éventuels risques de blessures ou de dommages des matériels en cas de non-observation des instructions.

A) Pour les opérations de manutention, installation et maintenance, il faut obligatoirement :
1 - L'intervention de personnels habilités à utiliser les moyens de manutention (grue, cha riot élévateur, etc…),
2 - Utiliser des gants de protection,
3 - Ne pas rester sous la charge suspendue.

B) Avant de procéder aux raccordements électriques, il faut obligatoirement :
1 - L'intervention de personnels habilités,
2 - S'assurer que le circuit électrique d'alimentation soit ouvert,
3 - Que l'interrupteur du coffret général d'alimentation soit bloqué en position ouverte.

C) Avant de procéder aux raccordements des collecteurs/distributeurs, il faut obligatoirement :
1 - L'intervention de personnels habilités,
2 - S'assurer que le circuit d'alimentation soit fermé (absence de pression),
3 - Lors de la soudure, s'assurer que la flamme soit dirigée de façon à ne pas toucher l'appareil (si besoin, placer une protection devant la machine).

D) Elimination/recyclage : Les produits LU-VE se composent de :
Matériaux plastiques: polystyrène, ABS, caoutchouc,
Métaux: fer, acier, inox, cuivre, aluminium (éventuellement traités).
Pour les **fluides réfrigérants**, suivre les instructions données par le fabricant de fluide.

E) Enlever le film plastique transparent de protection des parties métalliques peintes.

DEUTSCH — HERSTELLER-ERKLÄRUNG

NORMEN - Die Produkte sind in Übereinstimmung mit der EG Richtlinie **2006/42/CE** und nachtfolgenden Ergänzungen entwickelt, konstruiert und gefertigt.
- **PED 97/23/CE**
- Richtlinie **2004/108/CE** und nachfolgende Ergänzungen. Elektromagnetische Kompatibilität.
- **Niederspannung** - Richtlinie **2006/95/CE.**

Die Inbetriebnahme dieser Maschine ist so lange untersagt, bis sichergestellt ist, dass die Anlage, in die sie eingebaut wurde oder von welcher sie ein Teil ist, den Bestimmungen der EG Richtlinie Maschinen entspricht.

VORSICHTSMASSNAHMEN: Warnung vor Unfall- oder Materialschadensgefahren bei Vorletzung der Vorschriften.

A) Für den Innerbetrieblichen Transport, die Installation und die Wartung müssen folgende Vorschriften eingehalten werden:
1 - Das Personal muß für die Bedienung von innerbetrieblichen Transporteinrichtungen (Krane, Hubkarren usw.) befähigt sein.
2 - Gebrauch von Schutzhandschuhen.
3 - Kein Aufenthalt von Personen unter hängenden Lasten.

B) Vor Ausführung der Elektroanschlüsse müssen folgende Vorschriften eingehalten werden:
1 - Fachkundiges Personal.
2 - Sicherstellen, daß der Stromversorgungskreis offen ist.
3 - Der Schalter am Hauptstromversorgungs-Schaltschrank muß mit einem Schloss versehen und geöffnet sein.

C) Vor Anschluss der Sammelrohre/Verteilerrohre müssen folgende Vorschriften eingehalten werden:
1 - Fachkundiges Personal.
2 - Sicherstellen, daß der Speisungskreis geschlossen ist (kein Druck).
3 - Beim Schweißen die Flamme so ausrichten, daß die Maschine nicht getroffen wird (eventuell mit einem Schutz versehen).

D) ENTSORGUNG: Die LU-VE-Produkte bestehen aus:
Plastmaterialien: Polystyrol, ABS, Gummi.
Metallmaterialien: Eisen, rostfreier Stahl, Kupfer, Aluminium (eventuell behandelt).
Bezüglich der **Kühlflüssigkeiten** sind die Vorschriften des Anlageninstallateurs zu beachten.

E) Die transparente Plastfolie von den lackierten Metallteilen entfernen.

ESPAÑOL — DECLARACÍON DEL FABRICANTE

NORMAS - Los productos han sido proyectados y construídos para poder incorporarse en máquinas como indicado en la Directiva de Máquinas **2006/42/CE** y sus enmiendas posteriores.
- **PED 97/23/CE**
- Directiva **2004/108/CE** y enmiendas posteriores Compatibilidad electromagnética.
- **Baja tension** - Riferencia Directiva **2006/95/CE.**

Aún no se permite poner en marcha nuetros productos antes que el equipo en el que se incorporan ó del que forman parte haya sido declarad conforme a la legislación en vigor.

PRECAUCIONES: Advertencia contra eventuales riesgos de daños a personas ó de los materiales, en caso de que no se observent las instrucciones.

A) Para las operaciones de manipulación instalación y mantenimiento es obligatorio:
1 - Personal capacitado para la utilización de maquinas para manipulación de mercancías (gruas, elevadores, etc.).
2 - Utilizacíon de guantes protectores.
3 - No pararse bajo carga suspendida.

B) Antes que se proceda a el conexionado eléctrico, es necesario:
1 - Personal capacitado.
2 - Asegurarse de que el circuito de alimentación eléctrica esté abierto.
3 - El interruptor de cuadro general esté bloqueado por un candado en posición de abierto.

C) Antes de que se proceda a el conexionado de los colectores/distribuidores, es obligatorio:
1 - Personal capacitado.
2 - Asegurarse que el circuito de alimentación esté cerrado (falta de presión).
3 - Durante la operación de soldadura, asegurarse de que la llama se coloque fuera de la dirección de la máquina (opcionalmente colocar una protección).

D) EVACUACION: Los productos LU-VE se componen de:
Materiales plásticos: piliesteres, ABS, goma.
Materiales metálicos: hierro, acero inox, cobre, aluminio (a veces tratados).
Para los **líquidos refrigerantes** seguir las instrucciones del instalador del proyecto.

E) Eliminar la protección plástica transparente de las partes metalicás pintadas.

РУССКИЙ — Заявление изготовителя.

В соответствии с Директивой 2006/42/CE с учетом поправок.
Изделия спроектированы и изготовлены для того чтобы они были применены в качестве частей агрегата в соответствии с Директивой **2006/42/CE** с учетом поправок, и
- **PED 97/23/CE**
- **Директива 2004/108/CE** с учетом поправок. Электромагнитная совместимость.
- **Низкое напряжение** - Соответствие Директиве **2006/95/CE.**

Однако, не допускается применять наши изделия в качестве частей агрегата, прежде чем машина, частями которой они являются, будет признана соответствующей нормам, установленным законодательством.

МЕРЫ ПРЕДОСТОРОЖНОСТИ: При несоблюдении данных предписаний могут произойти несчастные случаи или повреждение изделий.

A) Для погрузочно-разгрузочных операций , монтажа и технического обслуживания ,необходимо следующее:
1 - Персонал квалифицирован и допущен к управлению следующими подъемными механизмами (подъемный кран, подъемник и т.д.).
2 - Использовать защитные перчатки.
3 - Не находиться под грузом .

B) Перед тем как произвести все электрические подключения, необходимо удостовериться:
1 - В том, что персонал квалифицирован.
2 - Электрический контур незамкнут.
3 - Электрощит находится в доступном месте и закрыт на замок.

C) УТИЛИЗАЦИЯ: Продукция LU-VE состоит из:
Пластик: полистирол, ABS, резина.
Металл: железо, нержавеющая сталь, медь, алюминий (обработанный).
Касательно хладагентов следует воспользоваться инструкцией по эксплуатации.

D) Снять прозрачную защитную полиэтиленовую пленку с металлических окрашенных частей

CS45H - CS50H - CS62H
LS45H - LS50H - LS62H

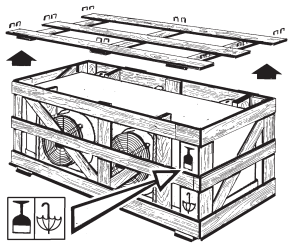

• Sul luogo della messa in opera ribaltare la cassa facendo attenzione che durante l'operazione non subisca degli urti eccessivi: quindi smontare il coperchio. Fare attenzione a togliere soltanto i chiodi ed i bulloni strettamente necessari per questa operazione.

• En el sitio destinado a la instalación, deberán voltear la caja, con especial cuidado para evitar golpes innecesarios: proceder a desmontar la tapa. Tener cuidado al quitar exclusivamente los clavos y tornillos roscador que permiten esta operacón.

• Before removal of cooler from crate at site of operation, reverse position of the crate. Remove fastening bolts and nails securing the lid exercising maximum care and removing only bolts and nails which are necessary to free the lid.

• Am Aufstellungsort ist der Verschlag vorsichtig amzudrehen und der Deckel zu entfernen. Vorsicht! Entferne nur die Nägel und Bolzen die unbedingt erforderlich sind.

• Pour la mise en place, renverser la caisse en prenant soin pas heurtée: enlever ensuite le couvercle. Pour cette opération, ne déplacer que les clous et les boulons strictement indispensables.

• Перед снятием кулера с каркаса на месте эксплуатации, смените позицию каркаса. Удалите крепежные болты и гвозди крепления крышки, используя максимальную осторожность, удалите только болты и гвозди для освобождения крышки.

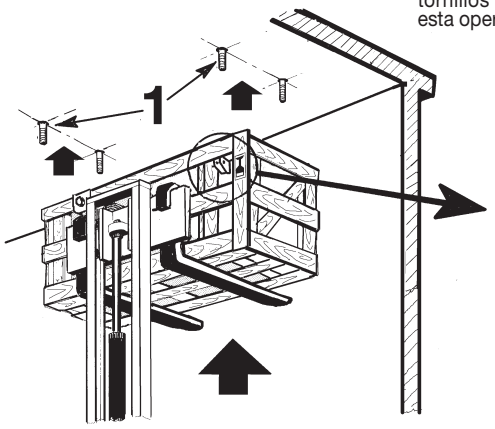

Installazione a soffitto.
Ceiling installation.
Installation au plafond.
Deckenmontage .
Instalación en techo.
Потолочный / монтаж

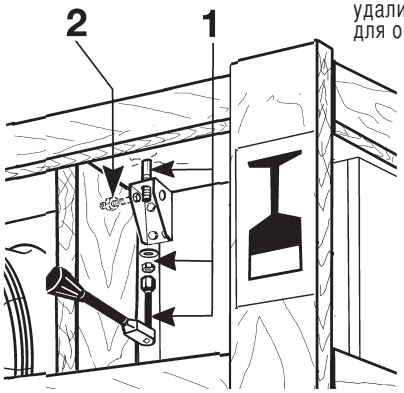

Prima di sollevare gli apparecchi controllare l'integrità strutturale degli organi di sollevamento e il loro corretto fissaggio alla struttura

• Sollevare la cassa al soffitto usando un carrello a forche facendo passare negli appositi fori i tiranti di sostegno.

• Bloccare i dadi dei tiranti di sostegno "**1**" interponendo una rondella di bloccaggio.

• Togliere i bulloni "**2**".

• Abbassare la cassa.

Before lifting the units, please check the structural integrity of the lifting devices and their proper fixing to the structure.

• Lift the crate to the ceiling, preferably by use of forklift truck. Feed securing coach bolts through proper holes in the supporting bars of the unit cooler.

• Securely tighten the nuts on through bolts "**1**", interposing a washer.

• Remove bolts "**2**".

• Lower empty crate.

Avant de soulever les appareils, contrôler que les dispositifs de levage sont en bon état et qu'ils sont fixés correctement à la structure.

• Enlever la caisse au plafond, au moyen d'un chariot élévateur, et placer les tirants d'appui dans les trous appropriés.

• Serrer les écrous des tirants d'appui"**1**" en y interposant une rondelle de fixation.

•Enlever les boulons "**2**".

• Baisser la caisse.

Vor dem Anheben der Geräte die strukturelle Vollständigkeit der Hebevorrichtungen und ihre korrekte Befestigung an der Struktur kontrollieren

• Der Verschlag ist mit Hilfe eines Hubstaplers zur Dekke zu heben. Die Bolzen für die Befestigung sind durch die entsprechenden Löcher der Kühleraufhängung zu führen.

• Die Muttern "**1**" sind unter Verwendung einer Beilagscheibe festzuziehen.

• Die Bolzen "**2**" sind zu entfernen.

• Der leere verschlag ist herabzulassen.

Antes de proceder en la elevación del aparato, se debe controlar la integridad estructural de la elevación y su posterior fijación correcta en la estructura.

• Subir la caja de embalaje hacia el techo, empleando un elevator (toro) con palas (uñas) hasta poder pasar los tirantes de sujección por los correspondientes orificios (colisos).

• Proceder a bloquear las tuercas y varillas tensoras de sujeción **"1"**, colocando una arandela de bloqueo.

• Retirar los pernos **"2".**

• Bajar la caja de embalaje.

До поднятия оборудования проверить целостность креплений и их надежное крепления к корпусу.

• поднять каркас при помощи вилочного автопогрузчика к потолку пропустить тяговые канаты в специальные отверстия. Закрепить гайки тяговых канатов «**1**», вставив одну кольцевую прокладку. Снять болты «**2**». Опустить каркас .

CS71H - CS80H
LS71H - LS80H

• Gli aeroevaporatori **CHS - LHS** sono forniti con una struttura da usare per il montaggio a soffitto.
La stessa struttura è utilizzabile per l'installazione a pavimento.

• **CHS - LHS** unit coolers are supplied with a frame to be used for ceiling mounting.
The same frame can be used from floor mounting installation.

• Les évaporateurs ventilés **CHS - LHS** sont fournis avec une structure à utiliser pour le montage au plafond.
La même structure est utilisable pour l'installation sur pieds.

• Die Verdampfer **CHS - LHS** werden mit einer Befestigungvorrichtung für Deckenmontage geliefert.
Dieselbe Vorrichtung kann auch für Bodenmontage verwendet werden.

• Los evaporadores **CHS - LHS** se suministram con una estructura para montar los equipos en el techo, **e puede utilizarse asimismo para instalación en el suelo.**

• охладители **CHS – LHS** поставляются с каркасом, который будет использоваться для потолочного монтажа.

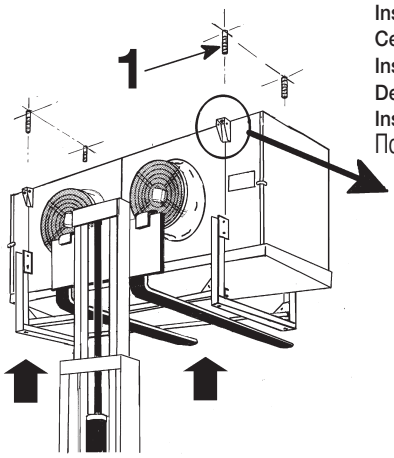

Installazione a soffitto.
Ceiling installation.
Installation au plafond.
Deckenmontage .
Instalación en techo.
Потолочный / монтаж

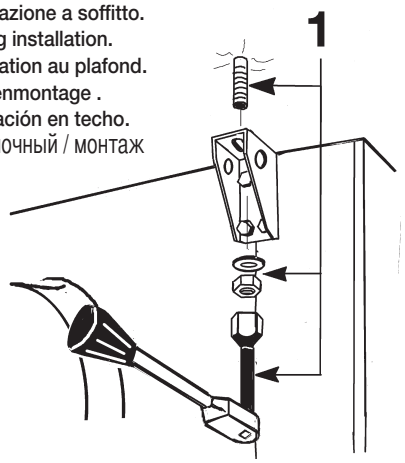

Installazione a pavimento.
Floor installation.
Installation sur pieds.

Bodenmontage .
Instalación al suelo.
напольный монтаж

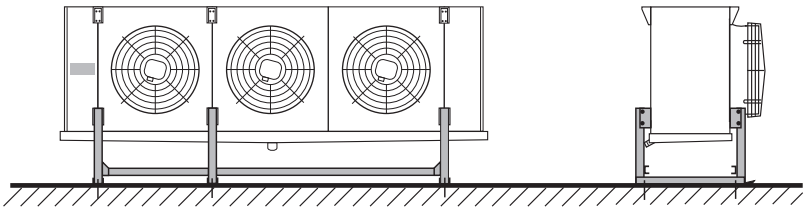

Gamma / Range / Gamme / CHS... Merkmale / Gama / Диапазон

Elettrovent. Ventilateurs Electroventil. Fan motors Ventilatoren Моторы n°		1	1	1	2	2	2	3	3	3	4	4	4
CS45H		1100-4 1200-6 1300-7 1400-10 1500-12	1102-4 1202-6 1302-7 1402-10 1502-12	------- 1204-6 1304-7 1404-10 1504-12	1106-4 1206-6 1306-7 1406-10 1506-12	1108-4 1208-6 1308-7 1408-10 1508-12	------- 1210-6 1310-7 1410-10 1510-12	1112-4 1212-6 1312-7 1412-10 1512-12	1114-4 1214-6 1314-7 1414-10 1514-12	------- 1216-6 1316-7 1416-10 1516-12	1118-4 1218-6 1318-7 1418-10 1518-12	1120-4 1220-6 1320-7 1420-10 1520-12	------- 1222-6 1322-7 1422-10 1522-12
E	mm	775	775	915	775	775	915	775	775	915	775	775	915
H	mm	710	710	710	710	710	710	710	710	710	710	710	710
Ø D	GAS	2”	2”	2”	2”	2”	2”	2”	2”	2”	2”	2”	3”
CS50H		1600-4 1700-6 1800-7 1900-10 2000-12	1602-4 1702-6 1802-7 1902-10 2002-12	------- 1704-6 1804-7 1904-10 2004-12	1606-4 1706-6 1806-7 1906-10 2006-12	1608-4 1708-6 1808-7 1908-10 2008-12	------- 1710-6 1810-7 1910-10 2010-12	1612-4 1712-6 1812-7 1912-10 2012-12	1614-4 1714-6 1814-7 1914-10 2014-12	------- 1716-6 1816-7 1916-10 2016-12	1618-4 1718-6 1818-7 1918-10 2018-12	1620-4 1720-6 1820-7 1920-10 2020-12	------- 1722-6 1822-7 1922-10 2022-12
E	mm	775	775	915	775	775	915	775	775	915	775	775	915
H	mm	930	930	930	930	930	930	930	930	930	930	930	930
Ø D	GAS	2”	2”	2”	2”	2”	2”	2”	2”	2”	2”	2”	3”
CS62H		2100-4 2200-6 2300-7 2400-10 2500-12	2102-4 2202-6 2302-7 2402-10 2502-12	------ 2204-6 2304-7 2404-10 2504-12	2106-4 2206-6 2306-7 2406-10 2506-12	2108-4 2208-6 2308-7 2408-10 2508-12	------- 2210-6 2310-7 2410-10 2510-12	2112-4 2212-6 2312-7 2412-10 2512-12	2114-4 2214-6 2314-7 2414-10 2514-12	------- 2216-6 2316-7 2416-10 2516-12	2118-4 2218-6 2318-7 2418-10 2518-12	2120-4 2220-6 2320-7 2420-10 2520-12	------- 2222-6 2322-7 2422-10 2522-12
E	mm	850	990	990	850	990	990	850	990	990	850	990	990
H	mm	930	930	930	930	930	930	930	930	930	930	930	930
Ø D	GAS	2”	2”	2”	2”	2”	2”	3”	3”	3”	3”	3”	3”

Gamma / Range / Gamme / LHS... Merkmale / Gama / Диапазон

LS45H		5100-4 5200-6 5300-7 5400-10 5500-12	5102-4 5202-6 5302-7 5402-10 5502-12	--- 5204-6 5304-7 5404-10 5504-12	5106-4 5206-6 5306-7 5406-10 5506-12	5108-4 5208-6 5308-7 5408-10 5508-12	------- 5210-6 5310-7 5410-10 5510-12	5112-4 5212-6 5312-7 5412-10 5512-12	5114-4 5214-6 5314-7 5414-10 5514-12	------- 5216-6 5316-7 5416-10 5516-12	5118-4 5218-6 5318-7 5418-10 5518-12	5120-4 5220-6 5320-7 5420-10 5520-12	------- 5222-6 5322-7 5422-10 5522-12
E	mm	915	1245	1245	915	1245	1245	915	1245	1245	915	1245	1245
H	mm	710	710	710	710	710	710	710	710	710	710	710	710
Ø D	GAS	2”	2”	2”	2”	3”	3”	2”	3”	3”	3”	3”	3”
LS50H		5600-4 5700-6 5800-7 5900-10 6000-12	1602-4 1702-6 1802-7 1902-10 6002-12	--- 5704-6 5804-7 5904-10 6004-12	5606-4 5706-6 5806-7 5906-10 6006-12	5608-4 5708-6 5808-7 5908-10 6008-12	------- 5710-6 5810-7 5910-10 6010-12	5612-4 5712-6 5812-7 5912-10 6012-12	5614-4 5714-6 5814-7 5914-10 6014-12	------- 5716-6 5816-7 5916-10 6016-12	5618-4 5718-6 5818-7 5918-10 6018-12	5620-4 5720-6 5820-7 5920-10 6020-12	------- 5722-6 5822-7 5922-10 6022-12
E	mm	915	1245	1245	915	1245	1245	915	1245	1245	915	1245	1245
H	mm	930	930	930	930	930	930	930	930	930	930	930	930
Ø D	GAS	2”	2”	2”	2”	3”	3”	2”	3”	3”	3”	3”	3”
LS62H		6100-4 6200-6 6300-7 6400-10 6500-12	6102-4 6202-6 6302-7 6402-10 6502-12	------- 6204-6 6304-7 6404-10 6504-12	6106-4 6206-6 6306-7 6406-10 6506-12	6108-4 6208-6 6308-7 6408-10 6508-12	------- 6210-6 6310-7 6410-10 6510-12	6112-4 6212-6 6312-7 6412-10 6512-12	6114-4 6214-6 6314-7 6414-10 6514-12	------- 6216-6 6316-7 6416-10 6516-12	6118-4 6218-6 6318-7 6418-10 6518-12	6120-4 6220-6 6320-7 6420-10 6520-12	------- 6222-6 6322-7 6422-10 6522-12
E	mm	990	1320	1320	990	1320	1320	990	1320	1320	990	1320	1320
H	mm	930	930	930	930	930	930	930	930	930	930	930	930
Ø D	GAS	2”	2”	2”	2”	2”	3”	3”	3”	3”	3”	3”	3”

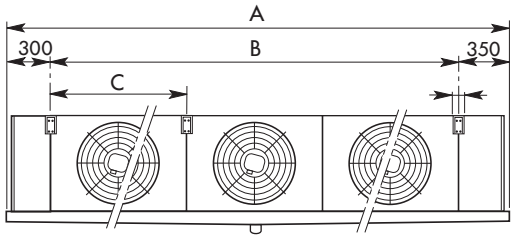

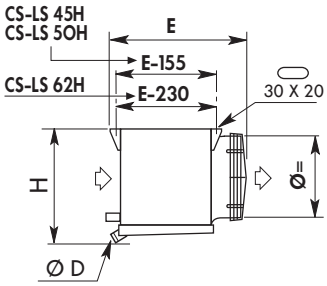

SB = (Sbrinamento ad acqua)
SB = (Water spray defrost)
SB = (Dégivrage à eau)
SB = (Wasserabtauung)
SB = (Desescarche por agua)
SB = (оттайка водой)

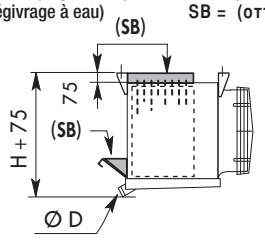

Elettroventilatori Ventilateurs Elèctroventiladores Fan motors Ventilatoren Моторы n°		CS45H - CS50H 1	2	3	4	LS45H - LS50H 1	2	3	4
CS45H - LS45H		**Ø = 450 mm**				**Ø = 450 mm**			
CS50H - LS50H		**Ø = 500 mm**				**Ø = 500 mm**			
CS45H - LS45H CS50H - LS50H	A mm	1450	2250	3050	3850	1450	2250	3050	3850
	B mm	800	1600	2400	3200	800	1600	2400	3200
	C mm	---	---	---	1600	---	----	---	1600
		CS62H				**LS62H**			
CS62H - LS62H		**Ø = 630 mm**				**Ø = 630 mm**			
CS62H - LS62H	A mm	1850	3050	4250	5450	1850	3050	4250	5450
	B mm	1200	2400	3600	4800	1200	2400	3600	4800
	C mm	---	---	1200	2400	---	---	1200	2400

Gamma / Range / Gamme / CHS... Merkmale / Gama / Диапазон

Elettrovent. Fan motors Ventilateurs Ventilatoren Electroventiladores Моторы n°		1	1	1	2	2	2	3	3	3	4	4	4
CS71H		4100-4 4200-6 4300-7 4400-10 4500-12	4102-4 4202-6 4302-7 4402-10 4502-12	------- 4204-6 4304-7 4404-10 4504-12	4106-4 4206-6 4306-7 4406-10 4506-12	4108-4 4208-6 4308-7 4408-10 4508-12	------- 4210-6 4310-7 4410-10 4510-12	4112-4 4212-6 4312-7 4412-10 4512-12	4114-4 4214-6 4314-7 4414-10 4514-12	------- 4216-6 4316-7 4416-10 4516-12	4118-4 4218-6 4318-7 4418-10 4518-12	4120-4 4220-6 4320-7 4420-10 4520-12	------- 4222-6 4322-7 4422-10 4522-12
E	mm	850	990	990	850	990	990	850	990	990	850	990	990
H	mm	1150	1150	1150	1150	1150	1150	1150	1150	1150	1150	1150	1150
L	mm	1400	1400	1400	1400	1400	1400	1400	1400	1400	1400	1400	1400
Ø D	GAS	2”	2”	2”	2”	2”	2”	3”	3”	3”	3”	3”	3”
CS80H		3600-4 3700-6 3800-7 3900-10 4000-12	3602-4 3702-6 3802-7 3902-10 4002-12	-------- 3704-6 3804-7 3904-10 4004-12	3606-4 3706-6 3806-7 3906-10 4006-12	3608-4 3778-6 3808-7 3908-10 4008-12	-------- 3710-6 3810-7 3910-10 4010-12	3612-4 3712-6 3812-7 3912-10 4012-12	3614-4 3714-6 3814-7 3914-10 4014-12	-------- 3716-6 3816-7 3916-10 4016-12	3618-4 3718-6 3818-7 3918-10 4018-12	3620-4 3720-6 3820-7 3920-10 4020-12	-------- 3722-6 3822-7 3922-10 4022-12
E	mm	880	1020	1020	880	1020	1020	880	1020	1020	880	1020	1020
H	mm	1370	1370	1370	1370	1370	1370	1370	1370	1370	1370	1370	1370
L	mm	1650	1650	1650	1650	1650	1650	1650	1650	1650	1650	1650	1650
Ø D	GAS	2”	2”	2”	2”	2”	2”	3”	3”	3”	3”	3”	3”

Gamma / Range / Gamme / LHS... Merkmale / Gama / Диапазон

LS71H		8100-4 8200-6 8300-7 8400-10 8500-12	8102-4 8202-6 8302-7 8402-10 8502-12	--- 8204-6 8304-7 8404-10 8504-12	8106-4 8206-6 8306-7 8406-10 8506-12	8108-4 8208-6 8308-7 8408-10 8508-12	------- 8210-6 8310-7 8410-10 8510-12	8112-4 8212-6 8312-7 8412-10 8512-12	8114-4 8214-6 8314-7 8414-10 8514-12	------- 8216-6 8316-7 8416-10 8516-12	8118-4 8218-6 8318-7 8418-10 8518-12	8120-4 8220-6 8320-7 8420-10 8520-12	------- 8222-6 8322-7 8422-10 8522-12
E	mm	990	1320	1320	990	1320	1320	990	1320	1320	990	1320	1320
H	mm	1150	1150	1150	1150	1150	1150	1150	1150	1150	1150	1150	1150
L	mm	1400	1400	1400	1400	1400	1400	1400	1400	1400	1400	1400	1400
Ø D	GAS	2”	2”	2”	2”	3”	3”	3”	3”	3”	3”	3”	3”
LS80H		7600-4 7700-6 7800-7 7900-10 8000-12	7602-4 7702-6 7802-7 7902-10 8002-12	--- 7704-6 7804-7 7904-10 8004-12	7606-4 7706-6 7806-7 7906-10 8006-12	7608-4 7708-6 7808-7 7908-10 8008-12	------- 7710-6 7810-7 7910-10 8010-12	7612-4 7712-6 7812-7 7912-10 8012-12	7614-4 7714-6 7814-7 7914-10 8014-12	------- 7716-6 7816-7 7916-10 8016-12	7618-4 7718-6 7818-7 7918-10 8018-12	7620-4 7720-6 7820-7 7920-10 8020-12	------- 7722-6 7822-7 7922-10 8022-12
E	mm	1020	1350	1350	1020	1350	1350	1020	1350	1350	1020	1350	1350
H	mm	1370	1370	1370	1370	1370	1370	1370	1370	1370	1370	1370	1370
L	mm	1650	1650	1650	1650	1650	1650	1650	1650	1650	1650	1650	1650
Ø D	GAS	2”	2”	2”	2”	3”	3”	3”	3”	3”	3”	3”	3”

SB = (Sbrinamento ad acqua)
SB = (Water spray defrost)
SB = (Dégivrage à eau)
SB = (Wasserabtauung)
SB = (Desescarche por agua)
SB = (оттайка водой)

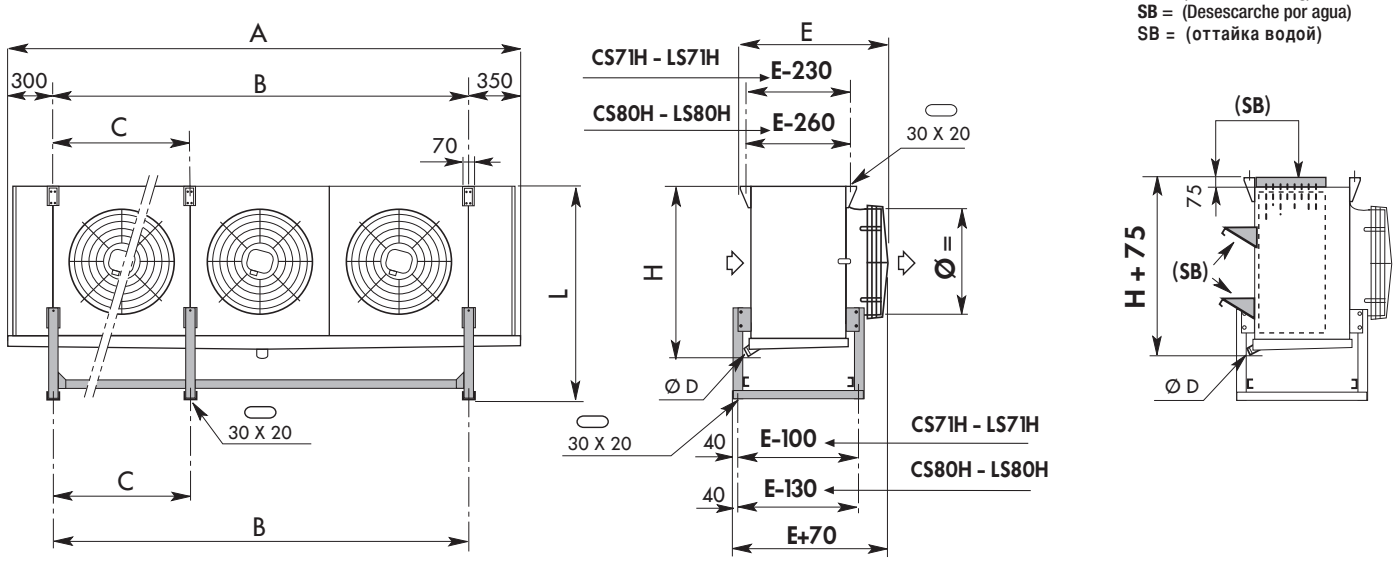

Elettroventilatori Ventilateurs Elèctroventiladores Моторы n°		CS71H - CS80H 1	2	3	4	LS71H - LS80H 1	2	3	4
CS71H - LS71H		**Ø = 710 mm**				**Ø = 710 mm**			
CS80H - LS80H		**Ø = 800 mm**				**Ø = 800 mm**			
CS71H - LS71H CS80H - LS80H	A mm	1850	3050	4250	5450	1850	3050	4250	5450
	B mm	1200	2400	3600	4800	1200	2400	3600	4800
	C mm	---	---	1200	2400	---	---	1200	2400

CHS...E - LHS...E

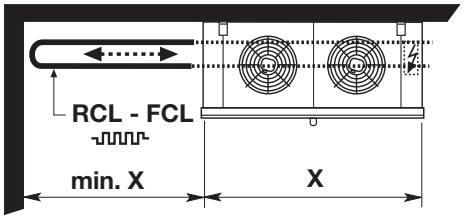

- È importante che l'apparecchio sia sistemato in modo da lasciare uno spazio laterale pari alla sua lunghezza, ciò per consentire l'eventuale sostituzione delle resistenze elettriche.
- It's important that the unit cooler is installed so as to leave space to the left of cooler (i.e. facing fans) for electric heaters removal.
- Il est important de noter que l'appareil devra toujours être installé avec un espace latéral libre égal a sa longueur, ceci pour l'eventuel remplacement des résistance électriques.
- Die Verdampfer müssen mit einem Seitenabstand, der genauso Groß ist wie die Verdampfer lang sind, montiert werde, um den Austausch der Abtauheizstäbe zü gewährleisten.
- El equipo debe colocarse de forma que deje un espacio lateral libre equivalente al de su longitud total. Ello permitirá la eventual sostitución de la resistencias elétricas.
- , . , (ES)

CHS - LHS

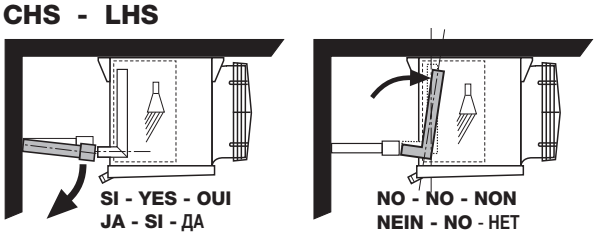

- **Non adattare** la posizione dei collettori alla linea.
- **Do not adapt** headers position to the line.
- **Ne pas adapter** la position de collecteurs à la ligne.
- **Sammlerposition nicht** an Leitung anpassen.
- **NO adaptar** la posición de los colectores a la linea de succión.
- **Не использовать** положение коллекторов в одну линию.

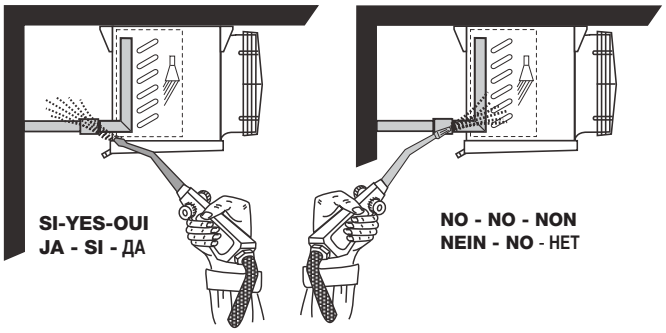

Prima di procedere ai collegamenti dei collettori/distributori, è obbligatorio:
- Assicurarsi che il circuito d'alimentazione sia chiuso (assenza di pressione).
- Durante l'operazione di saldatura, assicurarsi di indirizzare la fiamma in modo da non investire la macchina (eventualmente interporre una protezione).

Before to proceed with the collectors/distributors connections it is mandatory to comply as follows:
- Make sure the supply circuit is closed (no pressure).
- When performing welding operations, make sure the flame nozzle is not aimed toward the equipment (insert a shield of required).

Avant de procéder aux raccordements des collecteurs/distributeurs, est obligatoire:
- De s'assurer que le circuit d'alimentation est fermé (absence de pression).
- Durant la soudure, de veiller à diriger la flamme de façon à ne pas toucher la machine (éventuellement, il conviendra de placer une protection devant la machine).

Vor Anschluss der Sammelrohre/Verteilerrohre müssen folgende Vorschriften eingehalten werden:
- Sicherstellen, daß der Speisungskreis geschlossen ist (kein Druck).
- Beim Schweißen die Flamme so ausrichten, daß die Maschine nicht getroffen wird (eventuell mit einem Schutz versehen).

Antes de proceder al conexionado de los colectores/distribudores, es obligatorio:
- Asegurarse que el circuito de alimentación esté cerrado (falta de presión).
- Durante la operación de soldadura, asegurarse de que la llama se coloque fuera de la dirección de la máquina (opcionalmente colocar una protectión).

Перед подсоединением коллектора/распределителя, необходимо Удостовериться в том, что контур закрыт (давление в системе отсутствует)
- , , ( ).

CHS...G
LHS...G

CHS...GB
LHS...GB

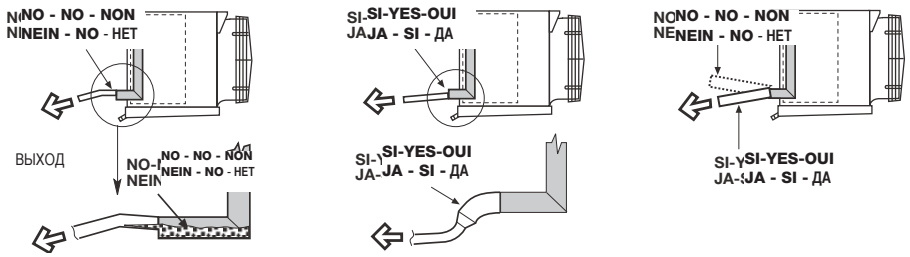

CHS... SB
LHS...SB

Ø F =
Vedere pagina **19 - 20**
See page **19 - 20**
Voir page **19 - 20**
Siehe auf seite **19 - 20**
Ver pagina **19 - 20**
Смотрите страницу: **19-20**

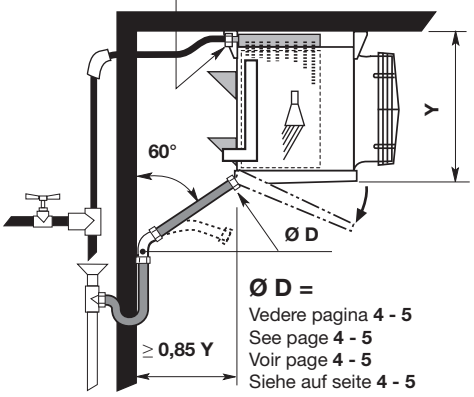

Ø D =
Vedere pagina **4 - 5**
See page **4 - 5**
Voir page **4 - 5**
Siehe auf seite **4 - 5**
Ver pagina **4 - 5**
Смотрите страницу: 4 - 5

- **COLLEGAMENTO TUBAZIONI SCARICO ACQUA: avvitare allo scarico della bacinella un gomito a 60°.**

Per **CHS...SB - LHS...SB** è necessario che, sia la valvola solenoide che l'eventuale rubinetto a mano per il comando della mandata dell'acqua, siano installati all'esterno dela cella, ad un livello più basso dell'evaporatore. Su questa linea verrà installato inoltre un (**T**), all'estremità del quale si collegherà un tubetto disperdente che servirà a mantenere scarico il tratto di tubazione che va dalla solenoide all'evaporatoe per evitare il congelamento dell'acqua.

- **WATER DRAIN TUBING CONNECTION: fit a 60° elbow, to the drain tray.**

For **CHS...SB - LHS...SB** it's essential that the control valve, either hand or automatic, be fitted outside the cold room and at a lower level than the evaporator, and a drain off (**TEE**) piece should be fitted with a bleed tube to allow water left in the feed pipe to the cooler to drayn away when the control valve close.

- **CONNECTION TUBE ÉVACUATION D'EAU: vissere une coude filetée de 60° a la sortie des egouttoirs.**

Pourr **CHS...SB - LHS...SB** la vanne solénoide et éventuellement la vanne à main pour la commande de l'eau seront installées a l'extérieur de la chambre froide à un nuveau plus bas que celui de l'évaporateur. On installera en outre sur cette conduite un (**T**) à l'extrémité duquel un tube déperditeur servira de vidange à la partie de la conduite située entre la vanne solenoide et l'évaporateur; ceci pour eviter le danger de gel de l'eau.

- **TROPFWASSERANSCHLUSS: montiere einen 60° Bogen.**

Für **CHS...SB - LHS...SB** es ist wichtig, dass das Wasser-Regel-Ventil (hand oder automatisch) ausserhalb del Kühlraums un Tiefer als der Verdampfer installiert wird und dass ein **T**-Stück, wie nachstehend abgebildet, eingebaut wird, der eine abzweig am **T**-Stück sollte stark reduziert sein, sodass wahrend des Abtauens nur wenig Wasser ausfliessen kann und sich nach schliessen des Ventils die Wasserzuleitung entleeren kann.

- **CONEXIóN TUBOS DESCARGA AGUA: conectar la descarga de la bandeja con un codo a 60°.**

Para **CHS...SB - LHS...SB** la válvula solenoide y la posible llave de corte, para el control de la entrada del agua, deberán instalarse en el exterior de la cámara, a un nivel inferior al del evaporador. En esta linea instalaremos un **(T)**, en cuyo extremo se conectará un tubo de desahogo que permitirá mantener descargado el tubo que va desde la solenoide al evaporador, para evitar la congelación del agua.

- **ПОДСОЕДИНЕНИЕ ТРУБ СТОЧНОЙ ВОДЫ: прикрутить коленчатый патрубок к сливу поддона под углом 60°.**

CHS...SB - LHS...SB Убедитесь в том, чтобы и соленоидный клапан, и ручной кран для подачи воды были бы установлены снаружи камеры, ниже уровня теплообменника. На этой линии будет установлен «Т»-образный изгиб, в конце которого будет подключён диспергатор, служащий для поддержания чистоты в отрезке трубы между соленоидом и теплообменником и для предохранения от замораживания воды.

CHS - LHS

• Rilevare le seguenti temperature e pressioni:

Ts' - Temperatura di cella nella zona aria ingresso all'evaporatore.
Te - Temperatura di evaporazione, corrispondente alla pressione del refrigerante all'uscita dell'evaporatore.
Trs - Temperatura di surriscaldamento del refrigerante, sulla linea di aspirazione in prossimità del bulbo della valvola termostatica.
N.B. - Per una utilizzazione ottimizzata dell'evaporatore il surriscaldamento (Trs-Te) non dovrà superare 0,7 x (Ts'-Te).

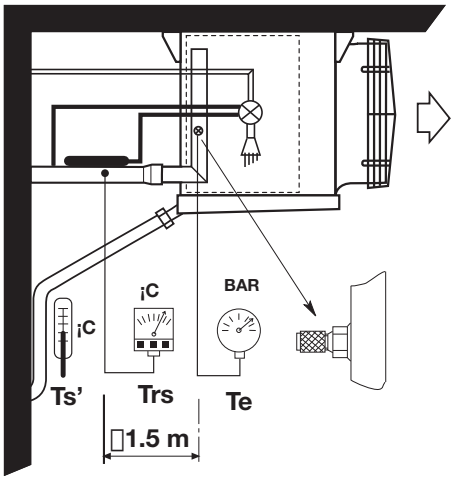

• Take the following temperature and pressures:

Ts' - Cold room air inlet temperature to the unit.
Te - Evaporating temperature, relating to the refrigerant pressure on the unit cooler outlet.
Trs - Refrigerant superheat temperature, on suction line near thermostatic valve bulb.
N.B. - For otimum unit cooler performance the superheat (Trs-Te) shoud not be higher than 0,7 x (Ts'-Te).

• Relever les températures et pressions suivantes:

Ts' - Témperature de la chambre froide dans la zone d'entrée d'air de l'évaporateur.
Te - Témperature d'évaporation, correspondante à la pression du réfrigérant à la sortie de l'évaporateur.
Trs - Témperature de surchauffe du réfrigérant, sur la ligne d'aspiration à proximité du bulbe de la vanne thermostatique.
N.B. - Pour utiliser l'aéroévaporateur dans les conditions optimales, la surchauffe (Trs-Te) ne doit pas être supérieure à 0,7 x (Ts'-Te).

• Folgende Temperaturen und Drücke sind zu messen:

Ts' - Kühlraumtemperatur an der Lufteintrittsseite des Verdampfers.
Te - Verdampfungstemperatur über Druck am Verdampferende.
Trs - Fühlertemperatur an der Saugleitung nahe beim Fühler des Expansionventils.
N.B. - Für eine optimale Verdampferarbeitsweise darf die Überhitzung (Trs-Te) nicht höher sein als 0,7 x (Ts'-Te).

• Toma de datos de las siguientes presiones y temperaturas:

Ts' - Temperatura de cámara en la zona de entrada del aire al evaporador.
Te - Temperadura de evaporación, que corresponda a la presión del refrigerante en la salida del evaporador.
Trs - Temperatura de recalentamiento del refrigerante en la linea de aspiración, en proximidad del bulbo de la válvula termostática.
Nota - Para el mejor empleo posible del evaporador el recalentamiento (Trs - TE no podrásuperar 0,7 x (Ts' - TE).

• Проверить температуру и давление:

Ts' - Температура в камере на выходе из испарителя.
Te - Температура кипения, соответствующая давлению фреона на выходе из испарителя.
Trs - Температура перегрева хладагента, на линии всасывания в непосредственной близости от ТРВ.
N.B. - Для оптимизации процесса (Trs-Te) не должно превышать 0,7 x (Ts'-Te).

SOSTITUZIONE RESISTENZA / HEATER REPLACEMENT / REMPLACEMENT DE LA RESISTANCE / HEIZUNGSAUSTAUSCH / SUBSTITUCIÓN RESISTENCIA / замена

CHS...E - LHS...E

• Prima di effettuare interventi è imperativo staccare l'alimentazione elettrica dell'apparecchio.
La sostituzione delle resistenze della batteria **RCL-FCL** deve esere effettuata sfilandole lateralmente dal loro alloggiamento.
La molletta di fissaggio (**U**) si dovrà sganciare e rimontare sulla nuova resistenza e riposizionare nella sede (**V**) al fine di evitare possibili migrazioni della resistenza elettrica.

• Before any service operations are performed switch off the electricity supply to the cooler.
Coil heaters **RCL-FCL** must be withdrawn from the tubed holes.
The fixing clip (**U**) must be removed and reassembled on the new electric heater in the correct position (**V**) to avoid movement.

• Avant d'effectuer une intervention de maintenance sur l'appareil il est imperatif de couper l'alimentation électrique sur l'évaporateur.
Les résistances chauffantes de la batterie **RCL-FCL** doivent être latéralement de leur emplacement pour être remplacées.
Le clip de fixatioon (**U**) doit être retiré, remonté sur la nouvelle résistance chauffante électrique et remis en place dans son logement (**V**) pour empêcher tout déplacement de cette résistance chauffante.

• Vor jeglicher Tätigkeit am Verdampfer ist die Stromzuführung zu unterbrechen!
Die Heizstäbe **RCL-FCL** im Block müssen aus den Öffnungen herausgezogen werden.
Die Klipse (**U**) müssen von den defekten Heizstäben abgenommen und auf die neuen Heizstäbe wieder in der richtigen Stellung angebracht werden (**V**).

• Antes de intervenir es obligatorio cortar la alimentación eléctrica del aparato.
La sustitución de las resistencia elétricas de la batería **RCL-FCL** , debe efectuarse deslizándolas lateralmente en su alojamiento.
El muelle de fijación **(U)** se desenganchará y montará sobre la nueva resistencia, ubicándose en su alojamiento **(V)** para evitar posibles movimientos de la pieza que sostituye a la reemplazada.

• Перед любыми служебными операциями, необходимо отключить электроснабжение.
- Катушки RCL-FCL должны быть выведены их камерных отверстий.
Фиксирующий зажим (U) должен быть удален и заново установлен на новом электрическом нагревателе в правильную позицию (V), во избежание движения.

CHS...E - LHS...E

Resistenze elettriche (BATTERIA)
Electric heaters (COIL)
Résistances électriques (BATTERIE)
Heizstäbe (BLOK)
Resistencia eléctrico (BATERIA)
Электрическая оттайка Батарея

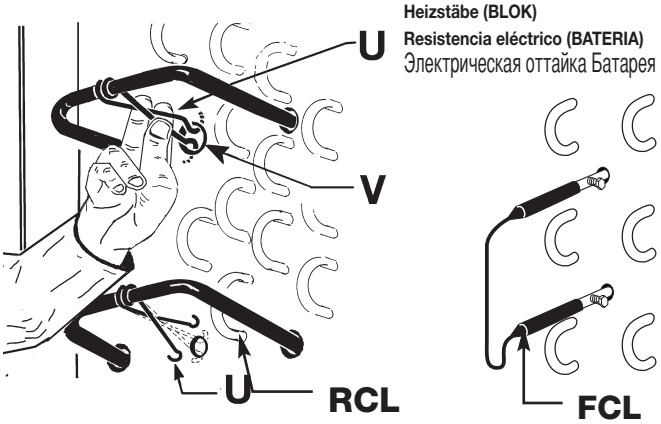

CHS...E - LHS...E
CHS...GB - LHS...GB

Resistenze elettriche (BACINELLA)
Electric heaters (DRAIN TRAY
Résistances électriques (ÉGOUTTOIR)
Heizstäbe (TROPFWANNE)
Resistencia eléctrico (BANDEJA)
Электрическая оттайка поддона

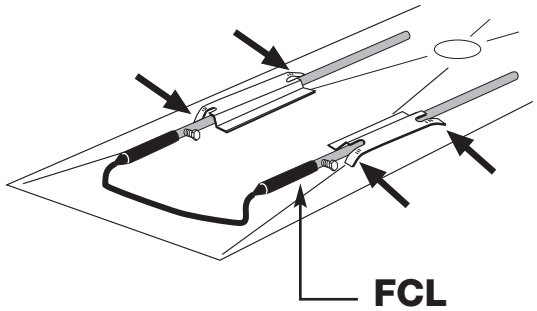

CHS...E - LHS...E

Resistenze elettriche (BATTERIA)
Electric heaters (COIL)
Résistances électriques (BATTERIE)
Heizstäbe (BLOK)
Resistencia eléctrico (BATERIA)
Электрическая оттайка Батарея

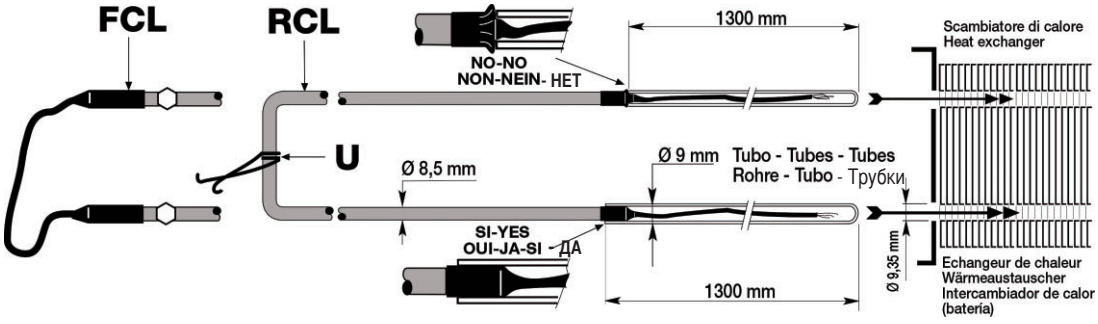

...E	SBRINAMENTO ELETTRICO / ELECTRIC DEFROST / DEGIVRAGE ELECTRIQUE / ELEKTRISCHE ABTAUUNG / RESISTENCIAS ELÉCTRICAS / ЭЛЕКТРООТТАЙКИ

Gamma / Ranges / Gamme / Merkmale / Gama / Диапазон **CS45H...E**

CS45H...E	1100-4 1200-6 1300-7 1400-10 1500-12	1102-4 1202-6 1302-7 1402-10 1502-12	--- 1204-6 1304-7 1404-10 1504-12	1106-4 1206-6 1306-7 1406-10 1506-12	1108-4 1208-6 1308-7 1408-10 1508-12	--- 1210-6 1310-7 1410-10 1510-12	1112-4 1212-6 1312-7 1412-10 1512-12	1114-4 1214-6 1314-7 1414-10 1514-12	--- 1216-6 1316-7 1416-10 1516-12	1118-4 1218-6 1318-7 1418-10 1518-12	1120-4 1220-6 1320-7 1420-10 1520-12	--- 1222-6 1322-7 1422-10 1522-12
Elettrovent. Fans Ventilateurs Ventilat. Electroventiladores Моторы n°	1	1	1	2	2	2	3	3	3	4	4	4
Resistenze elettriche (BATTERIA) / Electric heaters (COIL) / Résistances électriques (BATTERIE) / Heizstäbe (BLOK) / Resistencia eléctrico(BATERIA / Электрическая оттайка Батарея												
N°	3	3	6	3	3	6	3	3	6	3	3	6
Mod. / Type	**RCL8**	**RCL8**	**RCL8**	**RCL16**	**RCL16**	**RCL16**	**RCL24**	**RCL24**	**RCL24**	**RCL32**	**RCL32**	**RCL32**
W x1 (230 V)	850	850	850	1585	1585	1585	2300	2300	2300	3020	3020	3020
(1) Tot. W	**2550**	**2550**	**5100**	**4755**	**4755**	**9510**	**6900**	**6900**	**13800**	**9060**	**9060**	**18120**
N°	---	2	---	---	2	---	---	2	---	---	2	---
Mod. / Type	**---**	**FCL8**	**---**	**---**	**FCL16**	**---**	**---**	**FCL24**	**---**	**---**	**FCL32**	**---**
W x1 (230 V)	---	850	---	---	1585	---	---	2300	---	---	3020	---
(2) Tot. W	**---**	**1700**	**---**	**---**	**3170**	**---**	**---**	**4600**	**---**	**---**	**6040**	
Resistenze elettriche (BACINELLA) / Electric heaters (DRAIN TRAY / Résistances électriques (ÉGOUTTOIR) / Heizstäbe (TROPFWANNE) / Resistencia eléctrico (BANDEJA) / Электрическая оттайка поддона												
N°	1	1	1	1	1	1	1	1	1	1	1	1
Mod. / Type	**FCL8**	**FCL8**	**FCL8**	**FCL16**	**FCL16**	**FCL16**	**FCL24**	**FCL24**	**FCL24**	**FCL32**	**FCL32**	**FCL32**
(3) Tot. W (230 V)	**850**	**850**	**850**	**1585**	**1585**	**1585**	**2300**	**2300**	**2300**	**3020**	**3020**	**3020**
(1) + (2) + (3) TOT. = W												
(1)+(2)+(3) = W	**3400**	**5100**	**5950**	**6340**	**9510**	**11095**	**9200**	**13800**	**16100**	**12080**	**18120**	**21140**
Schema di collegamento / Connection wiring / Schema de raccordement / Schaltbilder Zeichenerklärung / Esquema de conexiónado / ПОДСОЕДИНЕНИЯ												
Code	**3/0/1**	**3/2/1**	**6/0/1**	**3/0/1**	**3/2/1**	**6/0/1**	**3/0/1**	**3/2/1**	**6/0/1**	**3/0/1**	**3/2/1**	**6/0/1**

- **Prima di procedere ai collegamenti elettrici, è obbligatorio assicurarsi che il circuito elettrico d'alimentazione sia aperto.**
- **Before proceeding with electrical wiring, it is essential to: ensure that the power supply circuit is open.**
- **Avant de procéder aux raccordements électriques, est obligatoire de s'assurer que le circuit électrique d'alimentation est ouvert.**
- **Vor Ausführung der Elektroanschlüsse müssen folgende Vorschriften eingehalten werden Sicherstellen, daß der Stromversorgungskreis offen ist.**
- **Ante de proceder al conexionado eléctrico es obligatorio asegurarse que el circuito de alimentación eléctrico esté abierto.**
- **Перед тем как произвести все электро подключения следует: Удостовериться в том что контур незамкнут**

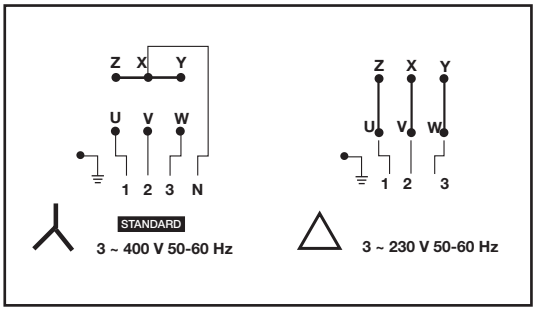

Code 3/0/1

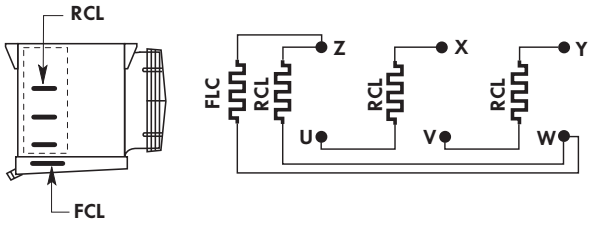

Code 3/2/1

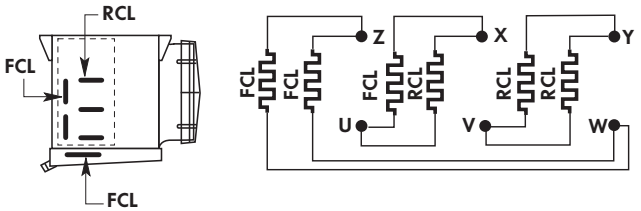

Code 6/0/1

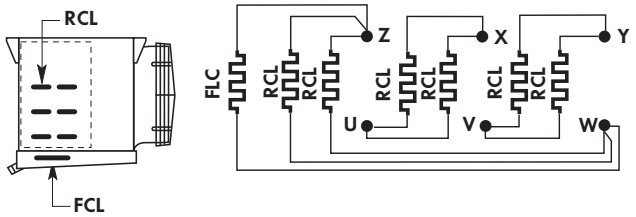

...E	SBRINAMENTO ELETTRICO / ELECTRIC DEFROST / DEGIVRAGE ELECTRIQUE / ELEKTRISCHE ABTAUUNG / RESISTENCIAS ELÉCTRICAS / ЭЛЕКТРООТТАЙКИ

Gamma / Ranges / Gamme / Merkmale / Gama / Диапазон **CS50H...E**

CS50H...E	1600-4 1700-6 1800-7 1900-10 2000-12	1602-4 1702-6 1802-7 1902-10 2002-12	--- 1704-6 1804-7 1904-10 2004-12	1606-4 1706-6 1806-7 1906-10 2006-12	1608-4 1708-6 1808-7 1908-10 2008-12	--- 1710-6 1810-7 1910-10 2010-12	1612-4 1712-6 1812-7 1912-10 2012-12	1614-4 1714-6 1814-7 1914-10 2014-12	--- 1716-6 1816-7 1916-10 2016-12	1618-4 1718-6 1818-7 1918-10 2018-12	1620-4 1720-6 1820-7 1920-10 2020-12	--- 1722-6 1822-7 1922-10 2022-12
Elettrovent. Fans Ventilateurs Ventilat. Electroventiladores Моторы n°	1	1	1	2	2	2	3	3	3	4	4	4
Resistenze elettriche (BATTERIA) / Electric heaters (COIL) / Résistances électriques (BATTERIE) / Heizstäbe (BLOK) / Resistencia eléctrico(BATERIA / Электрическая оттайка Батарея												
N°	4	4	8	4	4	8	4	4	8	4	4	8
Mod. / Type	**RCL8**	**RCL8**	**RCL8**	**RCL16**	**RCL16**	**RCL16**	**RCL24**	**RCL24**	**RCL24**	**RCL32**	**RCL32**	**RCL32**
W x1 (230 V)	850	850	850	1585	1585	1585	2300	2300	2300	3020	3020	3020
(1) Tot. W	**3400**	**3400**	**6800**	**6340**	**6340**	**12680**	**9200**	**9200**	**18400**	**12080**	**12080**	**24160**
N°	---	2	---	---	2	---	---	2	---	---	2	---
Mod. / Type	**---**	**FCL8**	**---**	**---**	**FCL16**	**---**	**---**	**FCL24**	**---**	**---**	**FCL32**	**---**
W x1 (230 V)	---	850	---	---	1585	---	---	2300	---	---	3020	---
(2) Tot. W	**---**	**1700**	**---**	**---**	**3170**	**---**	**---**	**4600**	**---**	**---**	**6040**	**---**
Resistenze elettriche (BACINELLA) / Electric heaters (DRAIN TRAY / Résistances électriques (ÉGOUTTOIR) / Heizstäbe (TROPFWANNE) / Resistencia eléctrico (BANDEJA) / Электрическая оттайка поддона												
N°	1	1	1	1	1	1	1	1	1	1	1	1
Mod. / Type	**FCL8**	**FCL8**	**FCL8**	**FCL16**	**FCL16**	**FCL16**	**FCL24**	**FCL24**	**FCL24**	**FCL32**	**FCL32**	**FCL32**
(3) Tot. W (230 V)	**850**	**850**	**850**	**1585**	**1585**	**1585**	**2300**	**2300**	**2300**	**3020**	**3020**	**3020**
(1) + (2) + (3) **TOT. = W**												
(1)+(2)+(3) = W	**4250**	**5950**	**7650**	**7925**	**11095**	**14265**	**11500**	**16100**	**20700**	**15100**	**21140**	**27180**
Schema di collegamento / Connection wiring / Schema de raccordement / Schaltbilder Zeichenerklärung / Esquema de conexiónado / ПОДСОЕДИНЕНИЯ												
Code	**4/0/1**	**4/2/1**	**8/0/1**	**4/0/1**	**4/2/1**	**8/0/1**	**4/0/1**	**4/2/1**	**8/0/1**	**4/0/1**	**4/2/1**	**8/0/1**

- **Prima di procedere ai collegamenti elettrici, è obbligatorio assicurarsi che il circuito elettrico d'alimentazione sia aperto.**
- **Before proceeding with electrical wiring, it is essential to: ensure that the power supply circuit is open.**
- **Avant de procéder aux raccordements électriques, est obligatoire de s'assurer que le circuit électrique d'alimentation est ouvert.**
- **Vor Ausführung der Elektroanschlüsse müssen folgende Vorschriften eingehalten werden Sicherstellen, daß der Stromversorgungskreis offen ist.**
- **Ante de proceder al conexionado eléctrico es obligatorio asegurarse que el circuito de alimentación eléctrico esté abierto.**
- **Перед тем как произвести все электро подключения следует: Удостовериться в том что контур незамкнут**

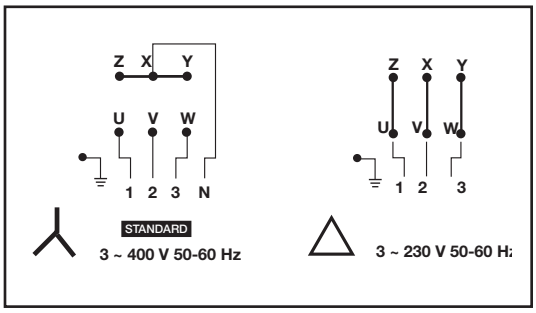

Code 4/0/1

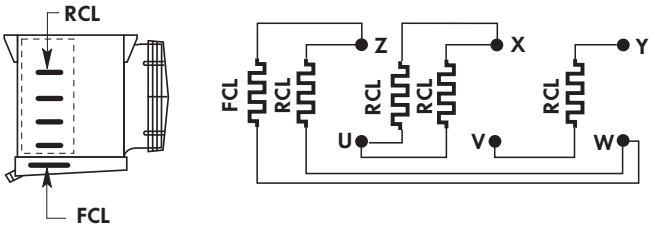

Code 4/2/1

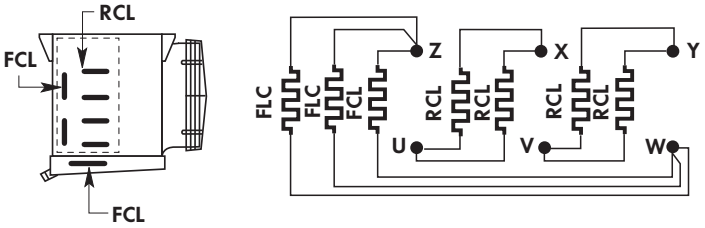

Code 8/0/1

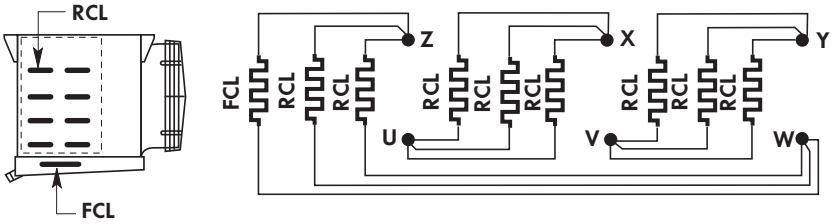

Gamma / Ranges / Gamme / Merkmale / Gama / Диапазон

CS62H...E

CS62H...E	2100-4 2200-6 2300-7 2400-10 2500-12	2102-4 2202-6 2302-7 2402-10 2502-12	-------- 2204-6 2304-7 2404-10 2504-12	2106-4 2206-6 2306-7 2406-10 2506-12	2108-4 2208-6 2308-7 2408-10 2508-12	-------- 2210-6 2310-7 2410-10 2510-12	2112-4 2212-6 2312-7 2412-10 2512-12	2114-4 2214-6 2314-7 2414-10 2514-12	-------- 2216-6 2316-7 2416-10 2516-12	2118-4 2218-6 2318-7 2418-10 2518-12	2120-4 2220-6 2320-7 2420-10 2520-12	-------- 2222-6 2322-7 2422-10 2522-12
Elettrrovent. Fans Ventilateurs Ventilat. Electroventiladores Моторы n°	1	1	1	2	2	2	3	3	3	4	4	4
Resistenze elettriche (BATTERIA) / Electric heaters (COIL) / Résistances électriques (BATTERIE) / Heizstäbe (BLOK) / Resistencia eléctrico(BATERIA / Электрическая оттайка Батарея												
N°	4	4	8	4	4	8	4	4	8	---	---	---
Mod. / Type	**RCL12**	**RCL12**	**RCL12**	**RCL24**	**RCL24**	**RCL24**	**RCL36**	**RCL36**	**RCL36**	---	---	---
W x1 (230 V)	1215	1215	1215	2300	2300	2300	3375	3375	3375	---	---	---
(1) Tot. W	**4860**	**4860**	**9720**	**9200**	**9200**	**18400**	**13500**	**13500**	**27000**	---	---	---
N°	---	2	---	---	2	---	---	2	---	4	6	8
Mod. / Type	**---**	**FCL12**	**---**	**---**	**FCL24**	**---**	**---**	**FCL36**	**---**	**FCL48**	**FCL48**	**FCL48**
W x1 (230 V)	---	1215	---	---	2300	---	---	3375	---	4450	4450	4450
(2) Tot. W	**---**	**2430**	**---**	**---**	**4600**	**---**	**---**	**6750**	**---**	**17800**	**26700**	**35600**
Resistenze elettriche (BACINELLA) / Electric heaters (DRAIN TRAY / Résistances électriques (ÉGOUTTOIR) / Heizstäbe (TROPFWANNE) / Resistencia eléctrico (BANDEJA) / Электрическая оттайка поддона												
N°	1	1	1	1	1	1	1	1	1	1	1	1
Mod. / Type	**FCL12**	**FCL12**	**FCL12**	**FCL24**	**FCL24**	**FCL24**	**FCL36**	**FCL36**	**FCL36**	**FCL48**	**FCL48**	**FCL48**
(3) Tot. W (230 V)	**1215**	**1215**	**1215**	**2300**	**2300**	**2300**	**3375**	**3375**	**3375**	**4450**	**4450**	**4450**
(1) + (2) + (3) TOT. = W												
(1)+(2)+(3) = W	**6075**	**8505**	**10935**	**11500**	**16100**	**20700**	**16875**	**23625**	**30375**	**22250**	**31150**	**40050**
Schema di collegamento / Connection wiring / Schema de raccordement / Schaltbilder Zeichenerklärung / Esquema de conexiónado / ПОДСОЕДИНЕНИЯ												
Code	**4/0/1**	**4/2/1**	**8/0/1**	**4/0/1**	**4/2/1**	**8/0/1**	**4/0/1**	**4/2/1**	**8/0/1**	**0/4/1**	**0/6/1**	**0/8/1**

- **Prima di procedere ai collegamenti elettrici, è obbligatorio assicurarsi che il circuito elettrico d'alimentazione sia aperto.**
- **Before proceeding with electrical wiring, it is essential to: ensure that the power supply circuit is open.**
- **Avant de procéder aux raccordements électriques, est obligatoire de s'assurer que le circuit électrique d'alimentation est ouvert.**
- **Vor Ausführung der Elektroanschlüsse müssen folgende Vorschriften eingehalten werden Sicherstellen, daß der Stromversorgungskreis offen ist.**
- **Ante de proceder al conexionado eléctrico es obligatorio asegurarse que el circuito de alimentación eléctrico esté abierto.**
- Перед тем как произвести все электро подключения следует: Удостовериться в том что контур незамкнут

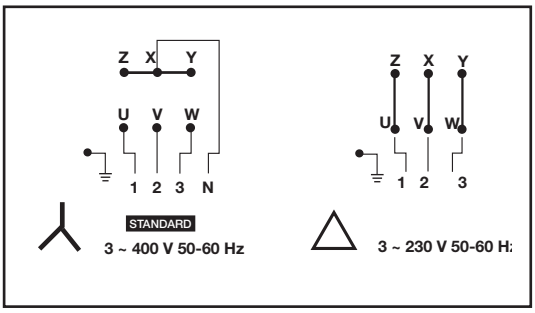

Code **4/0/1**

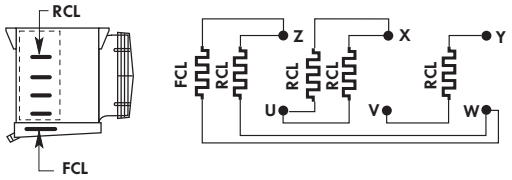

Code **0/4/1**

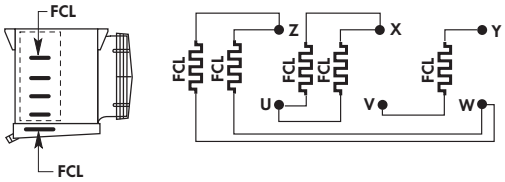

Code **4/2/1**

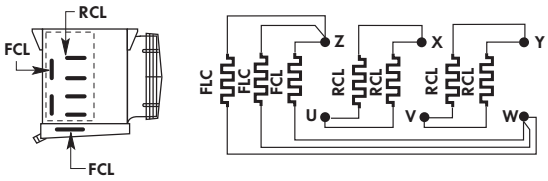

Code **0/6/1**

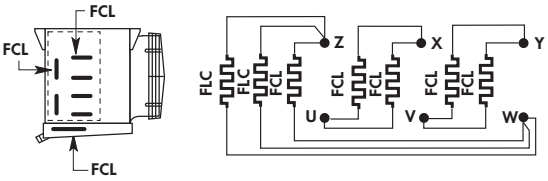

Code **8/0/1**

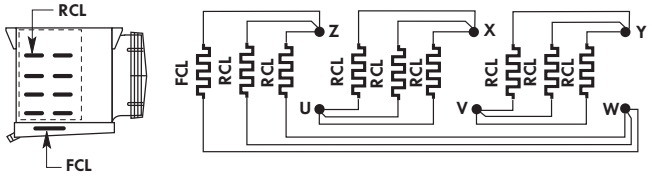

Code **0/8/1**

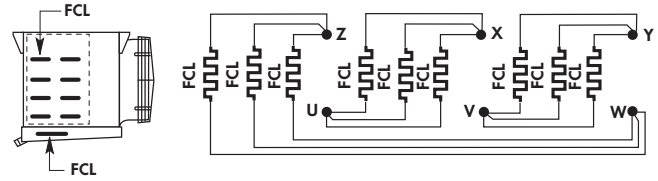

Gamma / Ranges / Gamme / Merkmale / Gama / Диапазон

CS71H...E

CS71H...E	4100-4 4200-6 4300-7 4400-10 4500-12	4102-4 4202-6 4302-7 4402-10 4502-12	------- 4204-6 4304-7 4404-10 4504-12	4106-4 4206-6 4306-7 4406-10 4506-12	4108-4 4208-6 4308-7 4408-10 4508-12	------- 4210-6 4310-7 4410-10 4510-12	4112-4 4212-6 4312-7 4412-10 4512-12	4114-4 4214-6 4314-7 4414-10 4514-12	------- 4216-6 4316-7 4416-10 4516-12	4118-4 4218-6 4318-7 4418-10 4518-12	4120-4 4220-6 4320-7 4420-10 4520-12	------- 4222-6 4322-7 4422-10 4522-12
Elettrovent. Fans Ventilateurs Ventilat. Electroventiladores Моторы n°	1	1	1	2	2	2	3	3	3	4	4	4
Resistenze elettriche (BATTERIA) / Electric heaters (COIL) / Résistances électriques (BATTERIE) / Heizstäbe (BLOK) / Resistencia eléctrico(BATERIA / Электрическая оттайка Батарея												
N°	6	6	12	6	6	12	6	6	12	----	----	----
Mod. / Type	**RCL12**	**RCL12**	**RCL12**	**RCL24**	**RCL24**	**RCL24**	**RCL36**	**RCL36**	**RCL36**	----	----	----
W x1 (230 V)	1215	1215	1215	2300	2300	2300	3375	3375	3375	---	---	---
(1) Tot. W	**7290**	**7290**	**14580**	**13800**	**13800**	**27600**	**20250**	**20250**	**40500**	---	---	---
N°	---	3	---	---	3	---	---	3	---	6	9	12
Mod. / Type	---	**FCL12**	**---**	**---**	**FCL24**	**---**	**---**	**RCL36**	**---**	**FCL48**	**FCL48**	**FCL48**
W x1 (230 V)	---	1215	---	---	2300	---	---	3375	---	4450	4450	4450
(2) Tot. W	**---**	**3645**	**---**	**---**	**6900**	**---**	**---**	**10125**	**---**	**26700**	**40050**	**53400**
Resistenze elettriche (BACINELLA) / Electric heaters (DRAIN TRAY / Résistances électriques (ÉGOUTTOIR) / Heizstäbe (TROPFWANNE) / Resistencia eléctrico (BANDEJA) / Электрическая оттайка поддона												
N°	1	1	1	1	1	1	1	1	1	1	1	1
Mod. / Type	**FCL12**	**FCL12**	**FCL12**	**FCL24**	**FCL24**	**FCL24**	**FCL36**	**FCL36**	**FCL36**	**FCL48**	**FCL48**	**FCL48**
(3) Tot. W (230 V)	**1215**	**1215**	**1215**	**2300**	**2300**	**2300**	**3375**	**3375**	**3375**	**4450**	**4450**	**4450**
(1) + (2) + (3) **TOT. = W**												
(1)+(2)+(3) = W	**8505**	**12150**	**15795**	**16100**	**23000**	**29900**	**23625**	**33750**	**43875**	**31150**	**44500**	**57850**
Schema di collegamento / Connection wiring / Schema de raccordement / Schaltbilder Zeichenerklärung / Esquema de conexiónado / ПОДСОЕДИНЕНИЯ												
Code	**6/0/1**	**6/3/1**	**12/0/1**	**6/0/1**	**6/3/1**	**12/0/1**	**6/0/1**	**6/3/1**	**12/0/1**	**0/6/1**	**0/9/1**	**0/12/1**

- **Prima di procedere ai collegamenti elettrici, è obbligatorio assicurarsi che il circuito elettrico d'alimentazione sia aperto.**
- **Before proceeding with electrical wiring, it is essential to: ensure that the power supply circuit is open.**
- **Avant de procéder aux raccordements électriques, est obligatoire de s'assurer que le circuit électrique d'alimentation est ouvert.**
- **Vor Ausführung der Elektroanschlüsse müssen folgende Vorschriften eingehalten werden Sicherstellen, daß der Stromversorgungskreis offen ist.**
- **Ante de proceder al conexionado eléctrico es obligatorio asegurarse que el circuito de alimentación eléctrico esté abierto.**
- **Перед тем как произвести все электро подключения следует:** Удостовериться в том что контур незамкнут

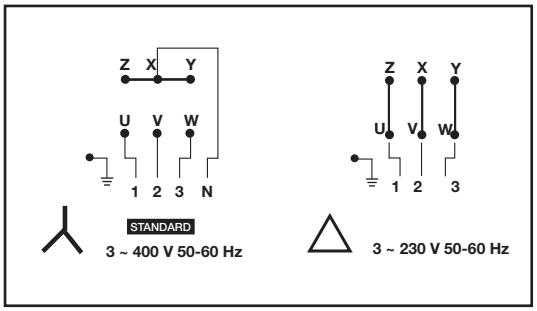

Code 6/0/1

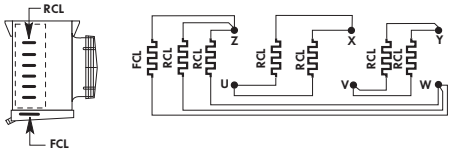

Code 0/6/1

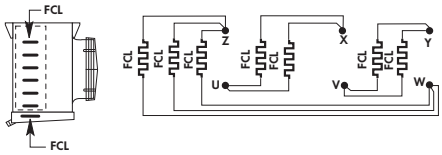

Code 6/3/1

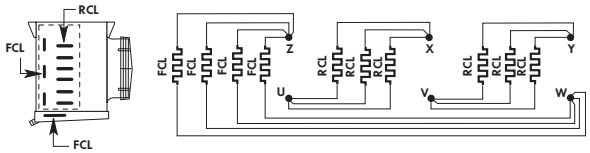

Code 0/9/1

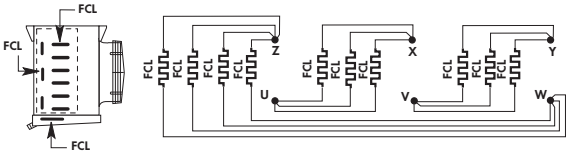

Code 12/0/1

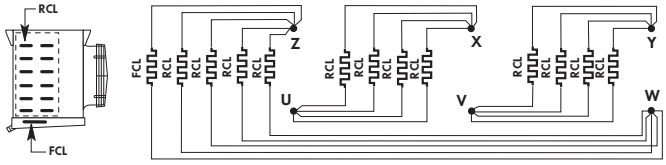

Code 0/12/1

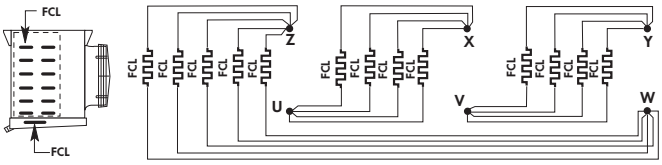

Gamma / Ranges / Gamme / Merkmale / Gama / Диапазон

CS80H...E

CS80H...E	3600-4 3700-6 3800-7 3900-10 4000-12	3602-4 3702-6 3802-7 3902-10 4002-12	-------- 3704-6 3804-7 3904-10 4004-12	3606-4 3706-6 3806-7 3906-10 4006-12	3608-4 3778-6 3808-7 3908-10 4008-12	-------- 3710-6 3810-7 3910-10 4010-12	3612-4 3712-6 3812-7 3912-10 4012-12	3614-4 3714-6 3814-7 3914-10 4014-12	-------- 3716-6 3816-7 3916-10 4016-12	3618-4 3718-6 3818-7 3918-10 4018-12	3620-4 3720-6 3820-7 3920-10 4020-12	-------- 3722-6 3822-7 3922-10 4022-12
Elettrovent. Fans Ventilateurs Ventilat. Electroventiladores Моторы n°	1	1	1	2	2	2	3	3	3	4	4	4
Resistenze elettriche (BATTERIA) / Electric heaters (COIL) / Résistances électriques (BATTERIE) / Heizstäbe (BLOK) / Resistencia eléctrico(BATERIA / Электрическая оттайка Батарея												
N°	7	7	14	7	7	14	7	7	14	---	---	---
Mod. / Type	**RCL12**	**RCL12**	**RCL12**	**RCL24**	**RCL24**	**RCL24**	**RCL36**	**RCL36**	**RCL36**	---	---	---
W x1 (230 V)	1215	1215	1215	2300	2300	2300	3375	3375	3375	---	---	---
(1) Tot. W	**8505**	**8505**	**17010**	**16100**	**16100**	**32200**	**23625**	**23625**	**47250**	---	---	---
N°	---	4	---	---	4	---	---	4	---	7	11	14
Mod. / Type	**---**	**FCL12**	**---**	**---**	**FCL24**	**---**	**---**	**FCL36**	**---**	**FCL48**	**FCL48**	**FCL48**
W x1 (230 V)	---	1215	---	---	2300	---	---	3375	---	4450	4450	4450
(2) Tot. W	**---**	**4860**	**---**	**---**	**9200**	**---**	**---**	**13500**	**---**	**31150**	**48950**	**62300**
Resistenze elettriche (BACINELLA) / Electric heaters (DRAIN TRAY / Résistances électriques (ÉGOUTTOIR) / Heizstäbe (TROPFWANNE) / Resistencia eléctrico (BANDEJA) / Электрическая оттайка поддона												
N°	1	1	1	1	1	1	1	1	1	1	1	1
Mod. / Type	**FCL12**	**FCL12**	**FCL12**	**FCL24**	**FCL24**	**FCL24**	**FCL36**	**FCL36**	**FCL36**	**FCL48**	**FCL48**	**FCL48**
(3) Tot. W (230 V)	**1215**	**1215**	**1215**	**2300**	**2300**	**2300**	**3375**	**3375**	**3375**	**4450**	**4450**	**4450**
(1) + (2) + (3) TOT. = W												
(1)+(2)+(3) = W	**9720**	**14580**	**18225**	**18400**	**27600**	**34500**	**27000**	**40500**	**50625**	**35600**	**53400**	**66750**
Schema di collegamento / Connection wiring / Schema de raccordement / Schaltbilder Zeichenerklärung / Esquema de conexiónado / ПОДСОЕДИНЕНИЯ												
Code	**7/0/1**	**7/4/1**	**14/0/1**	**7/0/1**	**7/4/1**	**14/0/1**	**7/0/1**	**7/4/1**	**14/0/1**	**0/7/1**	**0/11/1**	**0/14/1**

- **Prima di procedere ai collegamenti elettrici, è obbligatorio assicurarsi che il circuito elettrico d'alimentazione sia aperto.**
- **Before proceeding with electrical wiring, it is essential to: ensure that the power supply circuit is open.**
- **Avant de procéder aux raccordements électriques, est obligatoire de s'assurer que le circuit électrique d'alimentation est ouvert.**
- **Vor Ausführung der Elektroanschlüsse müssen folgende Vorschriften eingehalten werden Sicherstellen, daß der Stromversorgungskreis offen ist.**
- **Ante de proceder al conexionado eléctrico es obligatorio asegurarse que el circuito de alimentación eléctrico esté abierto.**
- Перед тем как произвести все электро подключения следует: Удостовериться в том что контур незамкнут

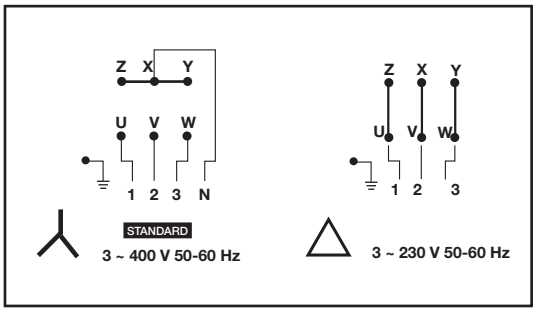

Code 7/0/1

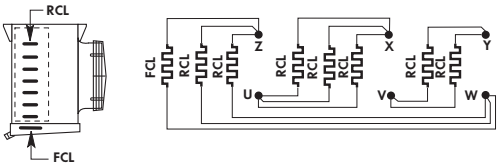

Code 0/7/1

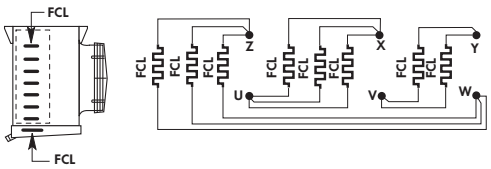

Code 7/4/1

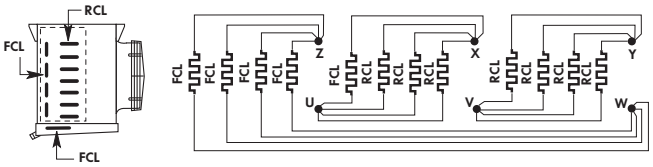

Code 0/11/1

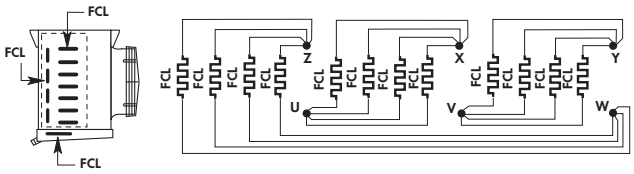

Code 14/0/1

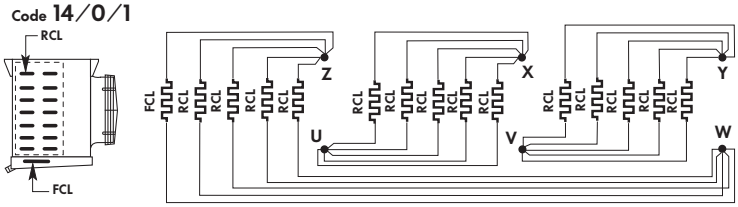

Code 0/14/1

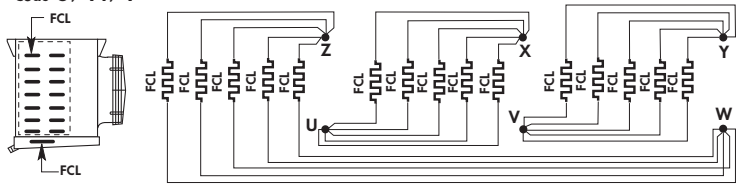

Gamma / Ranges / Gamme / Merkmale / Gama / Диапазон **LS45H...E**

LS45H...E	5100-4 5200-6 5300-7 5400-10 5500-12	5102-4 5202-6 5302-7 5402-10 5502-12	--- 5204-6 5304-7 5404-10 5504-12	5106-4 5206-6 5306-7 5406-10 5506-12	5108-4 5208-6 5308-7 5408-10 5508-12	--- 5210-6 5310-7 5410-10 5510-12	5112-4 5212-6 5312-7 5412-10 5512-12	5114-4 5214-6 5314-7 5414-10 5514-12	--- 5216-6 5316-7 5416-10 5516-12	5118-4 5218-6 5318-7 5418-10 5518-12	5120-4 5220-6 5320-7 5420-10 5520-12	--- 5222-6 5322-7 5422-10 5522-12
Elettrovent. Fans Ventilateurs Ventilat. Electroventiladores n° Моторы	1	1	1	2	2	2	3	3	3	4	4	4
Resistenze elettriche (BATTERIA) / Electric heaters (COIL) / Résistances électriques (BATTERIE) / Heizstäbe (BLOK) / Resistencia eléctrico(BATERIA / Электрическая оттайка Батарея												
N°	6	6	9	6	6	9	6	6	9	6	6	9
Mod. / Type	**RCL8**	**RCL8**	**RCL8**	**RCL16**	**RCL16**	**RCL16**	**RCL24**	**RCL24**	**RCL24**	**RCL32**	**RCL32**	**RCL32**
W x1 (230 V)	850	850	850	1585	1585	1585	2300	2300	2300	3020	3020	3020
(1) Tot. W	**5100**	**5100**	**7650**	**9510**	**9510**	**14265**	**13800**	**13800**	**20700**	**18120**	**18120**	**27180**
N°	---	2	2	---	2	2	---	2	2	---	2	2
Mod. / Type	**---**	**FCL8**	**FCL8**	**---**	**FCL16**	**FCL16**	**---**	**FCL24**	**FCL24**	**---**	**FCL32**	**FCL32**
W x1 (230 V)	---	850	850	---	1585	1585	---	2300	2300	---	3020	3020
(2) Tot. W	**---**	**1700**	**1700**	**---**	**3170**	**3170**	**---**	**4600**	**4600**	**---**	**6040**	**6040**
Resistenze elettriche (BACINELLA) / Electric heaters (DRAIN TRAY / Résistances électriques (ÉGOUTTOIR) / Heizstäbe (TROPFWANNE) / Resistencia eléctrico (BANDEJA) / Электрическая оттайка поддона												
N°	1	2	2	1	2	2	1	2	2	1	2	2
Mod. / Type	**FCL8**	**FCL8**	**FCL8**	**FCL16**	**FCL16**	**FCL16**	**FCL24**	**FCL24**	**FCL24**	**FCL32**	**FCL32**	**FCL32**
W x1 (230 V)	850	850	850	1585	1585	1585	2300	2300	2300	3020	3020	3020
(3) Tot. W (230 V)	**850**	**1700**	**1700**	**1585**	**3170**	**3170**	**2300**	**4600**	**4600**	**3020**	**6040**	**6040**
(1) + (2) + (3) TOT. = W												
(1)+(2)+(3) = W	**5950**	**8500**	**11050**	**11095**	**15850**	**20605**	**16100**	**23000**	**29900**	**21140**	**30200**	**39260**
Schema di collegamento / Connection wiring / Schema de raccordement / Schaltbilder Zeichenerklärung / Esquema de conexiónado / ПОДСОЕДИНЕНИЯ												
Code	**6/0/1**	**6/2/2**	**9/2/2**	**6/0/1**	**6/2/2**	**9/2/2**	**6/0/1**	**6/2/2**	**9/2/2**	**6/0/1**	**6/2/2**	**9/2/2**

- **Prima di procedere ai collegamenti elettrici, è obbligatorio assicurarsi che il circuito elettrico d'alimentazione sia aperto.**
- **Before proceeding with electrical wiring, it is essential to: ensure that the power supply circuit is open.**
- **Avant de procéder aux raccordements électriques, est obligatoire de s'assurer que le circuit électrique d'alimentation est ouvert.**
- **Vor Ausführung der Elektroanschlüsse müssen folgende Vorschriften eingehalten werden Sicherstellen, daß der Stromversorgungskreis offen ist.**
- **Ante de proceder al conexionado eléctrico es obligatorio asegurarse que el circuito de alimentación eléctrico esté abierto.**
- Перед тем как произвести все электро подключения следует: Удостовериться в том что контур незамкнут

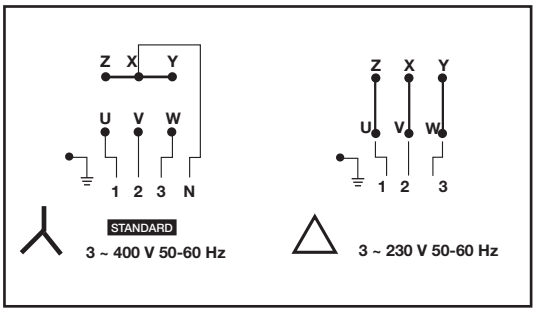

Code **6/0/1**

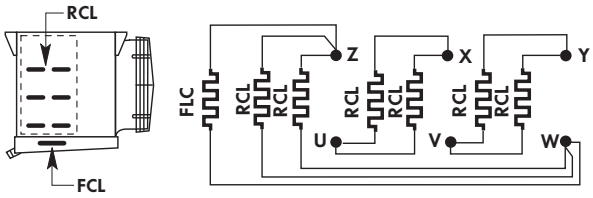

Code **6/2/2**

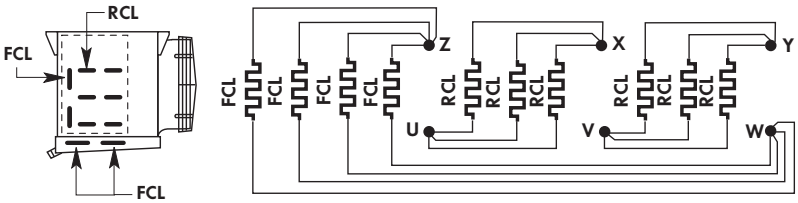

Code **9/2/2**

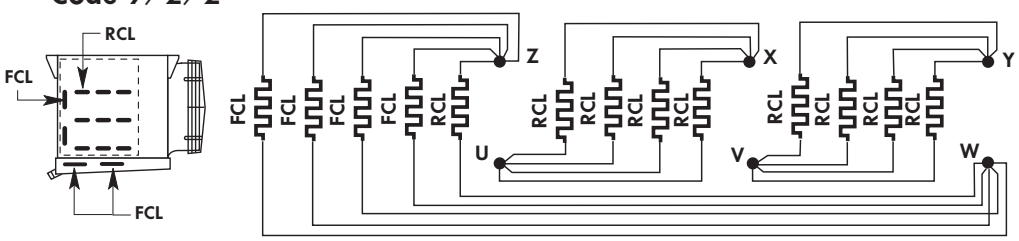

...E

SBRINAMENTO ELETTRICO / ELECTRIC DEFROST / DEGIVRAGE ELECTRIQUE / ELEKTRISCHE ABTAUUNG / RESISTENCIAS ELÉCTRICAS / ЭЛЕКТРООТТАЙКИ

Gamma / Ranges / Gamme / Merkmale / Gama / Диапазон

LS50H...E

LS50H...E	5600-4 5700-6 5800-7 5900-10 6000-12	1602-4 1702-6 1802-7 1902-10 6002-12	--- 5704-6 5804-7 5904-10 6004-12	5606-4 5706-6 5806-7 5906-10 6006-12	5608-4 5708-6 5808-7 5908-10 6008-12	--- 5710-6 5810-7 5910-10 6010-12	5612-4 5712-6 5812-7 5912-10 6012-12	5614-4 5714-6 5814-7 5914-10 6014-12	--- 5716-6 5816-7 5916-10 6016-12	5618-4 5718-6 5818-7 5918-10 6018-12	5620-4 5720-6 5820-7 5920-10 6020-12	--- 5722-6 5822-7 5922-10 6022-12
Elettrovent. Fans Ventilateurs Ventilat. Electroventiladores Моторы n°	1	1	1	2	2	2	3	3	3	4	4	4
Resistenze elettriche (BATTERIA) / Electric heaters (COIL) / Résistances électriques (BATTERIE) / Heizstäbe (BLOK) / Resistencia eléctrico(BATERIA / Электрическая оттайка Батарея												
N°	8	8	12	8	8	12	8	8	12	8	8	12
Mod. / Type	**RCL8**	**RCL8**	**RCL8**	**RCL16**	**RCL16**	**RCL16**	**RCL24**	**RCL24**	**RCL24**	**RCL32**	**RCL32**	**RCL32**
W x1 (230 V)	850	850	850	1585	1585	1585	2300	2300	2300	3020	3020	3020
(1) Tot. W	**6800**	**6800**	**10200**	**12680**	**12680**	**19020**	**18400**	**18400**	**27600**	**24160**	**24160**	**36240**
N°	---	2	2	---	2	2	---	2	2	---	2	2
Mod. / Type	**---**	**FCL8**	**FCL8**	**---**	**FCL16**	**FCL16**	**---**	**FCL24**	**FCL24**	**---**	**FCL32**	**FCL32**
W x1 (230 V)	---	850	850	---	1585	1585	---	2300	2300	---	3020	3020
(2) Tot. W	**---**	**1700**	**1700**	**---**	**3170**	**3170**	**---**	**4600**	**4600**	**---**	**6040**	**6040**
Resistenze elettriche (BACINELLA) / Electric heaters (DRAIN TRAY / Résistances électriques (ÉGOUTTOIR) / Heizstäbe (TROPFWANNE) / Resistencia eléctrico (BANDEJA) / Электрическая оттайка поддона												
N°	1	2	2	1	2	2	1	2	2	1	2	2
Mod. / Type	**FCL8**	**FCL8**	**FCL8**	**FCL16**	**FCL16**	**FCL16**	**FCL24**	**FCL24**	**FCL24**	**FCL32**	**FCL32**	**FCL32**
W x1 (230 V)	850	850	850	1585	1585	1585	2300	2300	2300	3020	3020	3020
(3) Tot. W (230 V)	**850**	**1700**	**1700**	**1585**	**3170**	**3170**	**2300**	**4600**	**4600**	**3020**	**6040**	**6040**
(1) + (2) + (3) TOT. = W												
(1)+(2)+(3) = W	**7650**	**10200**	**13600**	**14265**	**19020**	**25360**	**20700**	**27600**	**36800**	**27180**	**36240**	**48320**
Schema di collegamento / Connection wiring / Schema de raccordement / Schaltbilder Zeichenerklärung / Esquema de conexiónado / ПОДСОЕДИНЕНИЯ												
Code	**8/0/1**	**8/2/2**	**12/2/2**	**8/0/1**	**8/2/2**	**12/2/2**	**8/0/1**	**8/2/2**	**12/2/2**	**8/0/1**	**8/2/2**	**12/2/2**

- **Prima di procedere ai collegamenti elettrici, è obbligatorio assicurarsi che il circuito elettrico d'alimentazione sia aperto.**
- **Before proceeding with electrical wiring, it is essential to: ensure that the power supply circuit is open.**
- **Avant de procéder aux raccordements électriques, est obligatoire de s'assurer que le circuit électrique d'alimentation est ouvert.**
- **Vor Ausführung der Elektroanschlüsse müssen folgende Vorschriften eingehalten werden Sicherstellen, daß der Stromversorgungskreis offen ist.**
- **Ante de proceder al conexionado eléctrico es obligatorio asegurarse que el circuito de alimentación eléctrico esté abierto.**
- Перед тем как произвести все электро подключения следует: Удостовериться в том что контур незамкнут

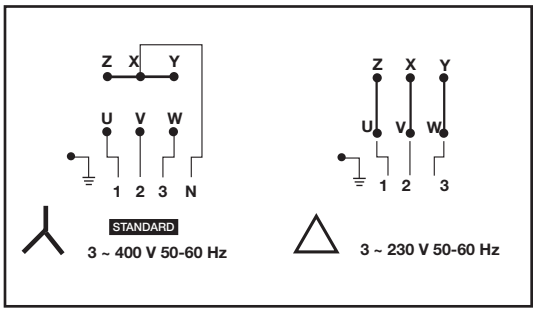

Code **8/0/1**

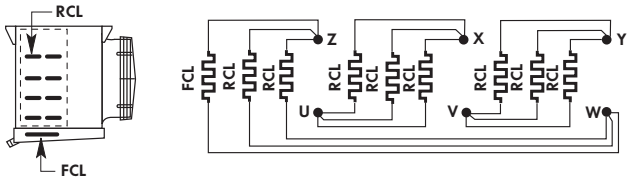

Code **8/2/2**

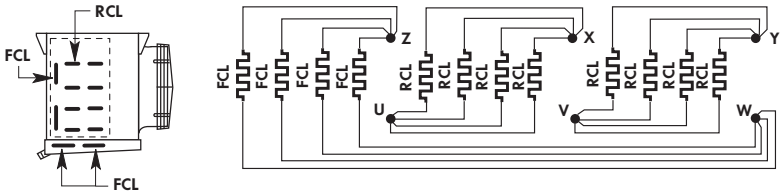

Code **12/2/2**

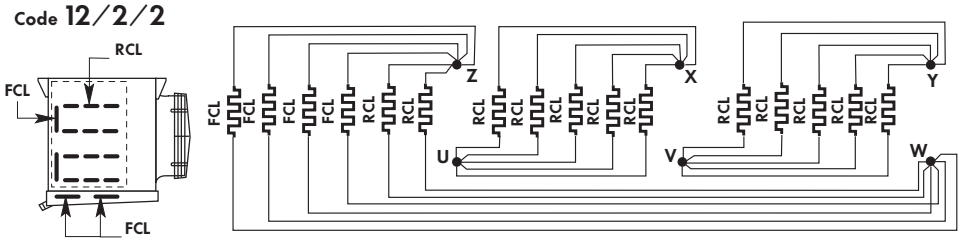

Gamma / Ranges / Gamme / Merkmale / Gama / Диапазон

LS62H...E

LS62H...E	6100-4 6200-6 6300-7 6400-10 6500-12	6102-4 6202-6 6302-7 6402-10 6502-12	------- 6204-6 6304-7 6404-10 6504-12	6106-4 6206-6 6306-7 6406-10 6506-12	6108-4 6208-6 6308-7 6408-10 6508-12	------- 6210-6 6310-7 6410-10 6510-12	6112-4 6212-6 6312-7 6412-10 6512-12	6114-4 6214-6 6314-7 6414-10 6514-12	------- 6216-6 6316-7 6416-10 6516-12	6118-4 6218-6 6318-7 6418-10 6518-12	6120-4 6220-6 6320-7 6420-10 6520-12	------- 6222-6 6322-7 6422-10 6522-12
Elettrovent. Fans Ventilateurs Ventilat. Electroventiladores Моторы n°	1	1	1	2	2	2	3	3	3	4	4	4
Resistenze elettriche (BATTERIA) / Electric heaters (COIL) / Résistances électriques (BATTERIE) / Heizstäbe (BLOK) / Resistencia eléctrico(BATERIA / Электрическая оттайка Батарея												
N°	8	8	12	8	8	12	8	8	12	---	---	---
Mod. / Type	**RCL12**	**RCL12**	**RCL12**	**RCL24**	**RCL24**	**RCL24**	**RCL36**	**RCL36**	**RCL36**	---	---	---
W x1 (230 V)	1215	1215	1215	2300	2300	2300	3375	3375	3375	---	---	---
(1) Tot. W	**9720**	**9720**	**14580**	**18400**	**18400**	**27600**	**27000**	**27000**	**40500**	---	---	---
N°	---	2	2	---	2	2	---	2	2	8	10	14
Mod. / Type	**---**	**FCL12**	**FCL12**	**---**	**FCL24**	**FCL24**	**---**	**FCL36**	**FCL36**	**FCL48**	**FCL48**	**FCL48**
W x1 (230 V)	---	1215	1215	---	2300	2300	---	3375	3375	4450	4450	4450
(2) Tot. W	**---**	**2430**	**2430**	**---**	**4600**	**4600**	**---**	**6750**	**6750**	**35600**	**44500**	**62300**
Resistenze elettriche (BACINELLA) / Electric heaters (DRAIN TRAY / Résistances électriques (ÉGOUTTOIR) / Heizstäbe (TROPFWANNE) / Resistencia eléctrico (BANDEJA) / Электрическая оттайка поддона												
N°	1	2	2	1	2	2	1	2	2	1	2	2
Mod. / Type	**FCL12**	**FCL12**	**FCL12**	**FCL24**	**FCL24**	**FCL24**	**FCL36**	**FCL36**	**FCL36**	**FCL48**	**FCL48**	**FCL48**
W x1 (230 V)	1215	1215	1215	2300	2300	2300	3375	3375	3375	4450	4450	4450
(3) Tot. W (230 V)	**1215**	**2430**	**2430**	**2300**	**4600**	**4600**	**3375**	**6750**	**6750**	**4450**	**8900**	**8900**
(1) + (2) + (3) TOT. = W												
(1)+(2)+(3) = W	**10935**	**14580**	**19440**	**20700**	**27600**	**36800**	**30375**	**40500**	**54000**	**40050**	**53400**	**71200**
Schema di collegamento / Connection wiring / Schema de raccordement / Schaltbilder Zeichenerklärung / Esquema de conexiónado / ПОДСОЕДИНЕНИЯ												
Code	**8/0/1**	**8/2/2**	**12/2/2**	**8/0/1**	**8/2/2**	**12/2/2**	**8/0/1**	**8/2/2**	**12/2/2**	**0/8/1**	**0/10/2**	**0/14/2**

- **Prima di procedere ai collegamenti elettrici, è obbligatorio assicurarsi che il circuito elettrico d'alimentazione sia aperto.**
- **Before proceeding with electrical wiring, it is essential to: ensure that the power supply circuit is open.**
- **Avant de procéder aux raccordements électriques, est obligatoire de s'assurer que le circuit électrique d'alimentation est ouvert.**
- **Vor Ausführung der Elektroanschlüsse müssen folgende Vorschriften eingehalten werden Sicherstellen, daß der Stromversorgungskreis offen ist.**
- **Ante de proceder al conexionado eléctrico es obligatorio asegurarse que el circuito de alimentación eléctrico esté abierto.**
- Перед тем как произвести все электро подключения следует: Удостовериться в том что контур незамкнут

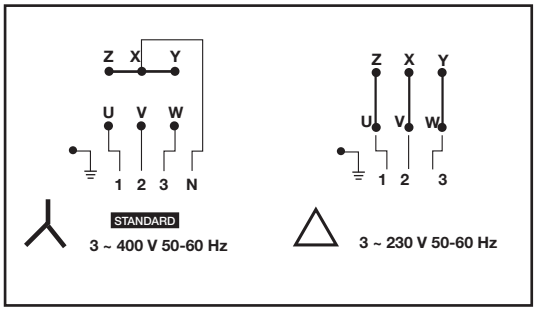

Code **8/0/1**

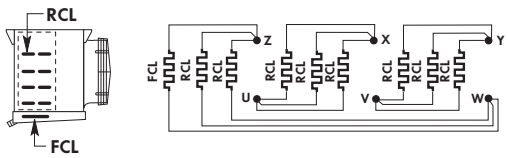

Code **0/8/1**

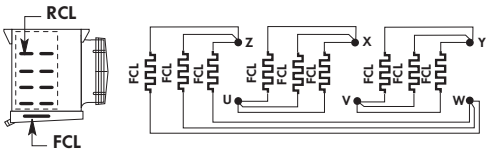

Code **8/2/2**

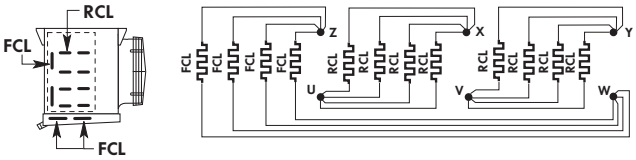

Code **0/10/2**

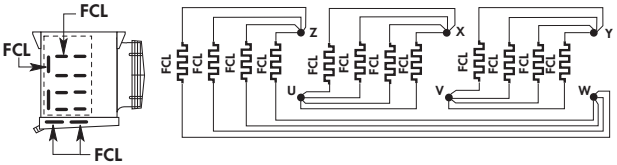

Code **12/2/2**

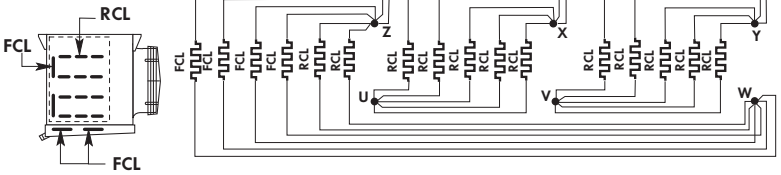

Code **0/14/2**

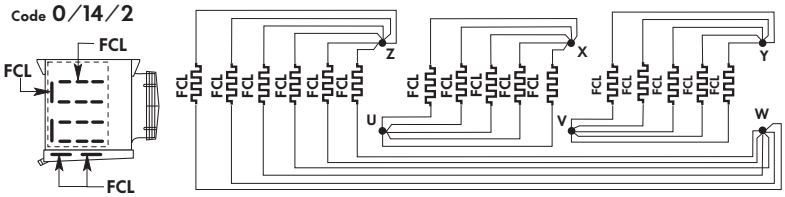

...E

SBRINAMENTO ELETTRICO / ELECTRIC DEFROST / DEGIVRAGE ELECTRIQUE / ELEKTRISCHE ABTAUUNG / RESISTENCIAS ELÉCTRICAS / ЭЛЕКТРООТТАЙКИ

Gamma / Ranges / Gamme / Merkmale / Gama / Диапазон

LS71H...E

LS71H...E	8100-4 8200-6 8300-7 8400-10 8500-12	8102-4 8202-6 8302-7 8402-10 8502-12	------- 8204-6 8304-7 8404-10 8504-12	8106-4 8206-6 8306-7 8406-10 8506-12	8108-4 8208-6 8308-7 8408-10 8508-12	------- 8210-6 8310-7 8410-10 8510-12	8112-4 8212-6 8312-7 8412-10 8512-12	8114-4 8214-6 8314-7 8414-10 8514-12	------- 8216-6 8316-7 8416-10 8516-12	8118-4 8218-6 8318-7 8418-10 8518-12	8120-4 8220-6 8320-7 8420-10 8520-12	------- 8222-6 8322-7 8422-10 8522-12
Elettrovent. Fans Ventilateurs Ventilat. Electroventiladores n° Моторы	1	1	1	2	2	2	3	3	3	4	4	4
Resistenze elettriche (BATTERIA) / Electric heaters (COIL) / Résistances électriques (BATTERIE) / Heizstäbe (BLOK) / Resistencia eléctrico(BATERIA / Электрическая оттайка Батарея												
N°	12	12	18	12	12	18	12	12	18	---	---	---
Mod. / Type	**RCL12**	**RCL12**	**RCL12**	**RCL24**	**RCL24**	**RCL24**	**RCL36**	**RCL36**	**RCL36**	----	----	----
W x1 (230 V)	1215	1215	1215	2300	2300	2300	3375	3375	3375	---	---	---
(1) Tot. W	**14580**	**14580**	**21870**	**27600**	**27600**	**41400**	**40500**	**40500**	**60750**	---	---	---
N°	---	3	3	---	3	3	---	3	3	12	15	21
Mod. / Type	**---**	**FCL12**	**FCL12**	**---**	**FCL24**	**FCL24**	**---**	**FCL36**	**FCL36**	**FCL48**	**FCL48**	**FCL48**
W x1 (230 V)	---	1215	1215	---	2300	2300	---	3375	3375	4450	4450	4450
(2) Tot. W	**---**	**3645**	**3645**	**---**	**6900**	**6900**	**---**	**10125**	**10125**	**53400**	**66750**	**93450**
Resistenze elettriche (BACINELLA) / Electric heaters (DRAIN TRAY / Résistances électriques (ÉGOUTTOIR) / Heizstäbe (TROPFWANNE) / Resistencia eléctrico (BANDEJA) / Электрическая оттайка поддона												
N°	1	2	2	1	2	2	1	2	2	1	2	2
Mod. / Type	**FCL12**	**FCL12**	**FCL12**	**FCL24**	**FCL24**	**FCL24**	**FCL36**	**FCL36**	**FCL36**	**FCL48**	**FCL48**	**FCL48**
W x1 (230 V)	1215	1215	1215	2300	2300	2300	3375	3375	3375	4450	4450	4450
(3) Tot. W (230 V)	**1215**	**2430**	**2430**	**2300**	**4600**	**4600**	**3375**	**6750**	**6750**	**4450**	**8900**	**8900**
(1) + (2) + (3) TOT. = W												
(1)+(2)+(3) = W	**15795**	**20655**	**27945**	**29900**	**39100**	**52900**	**43875**	**57375**	**77625**	**57850**	**75650**	**102350**
Schema di collegamento / Connection wiring / Schema de raccordement / Schaltbilder Zeichenerklärung / Esquema de conexiónado / ПОДСОЕДИНЕНИЯ												
Code	**12/0/1**	**12/3/2**	**18/3/2**	**12/0/1**	**12/3/2**	**18/3/2**	**12/0/1**	**12/3/2**	**18/3/2**	**0/12/1**	**0/15/2**	**0/21/2**

- **Prima di procedere ai collegamenti elettrici, è obbligatorio assicurarsi che il circuito elettrico d'alimentazione sia aperto.**
- **Before proceeding with electrical wiring, it is essential to: ensure that the power supply circuit is open.**
- **Avant de procéder aux raccordements électriques, est obligatoire de s'assurer que le circuit électrique d'alimentation est ouvert.**
- **Vor Ausführung der Elektroanschlüsse müssen folgende Vorschriften eingehalten werden Sicherstellen, daß der Stromversorgungskreis offen ist.**
- **Ante de proceder al conexionado eléctrico es obligatorio asegurarse que el circuito de alimentación eléctrico esté abierto.**
- Перед тем как произвести все электро подключения следует: Удостовериться в том что контур незамкнут

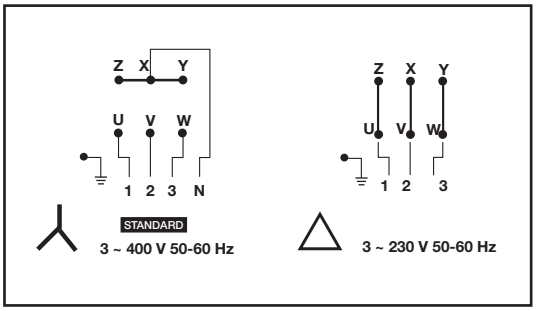

Code 12/0/1

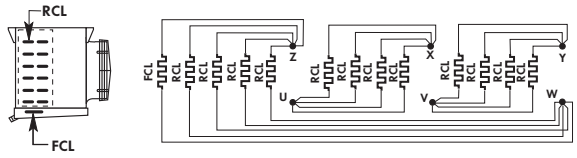

Code 0/12/1

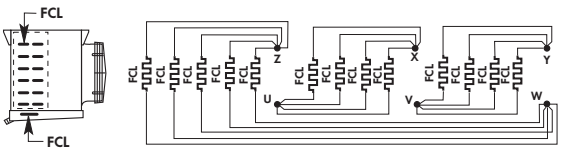

Code 12/3/2

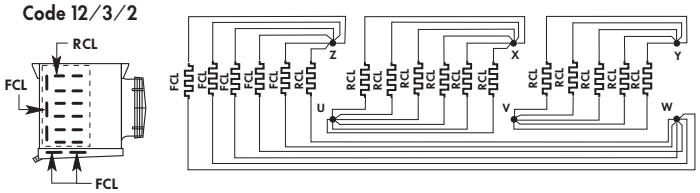

Code 0/15/2

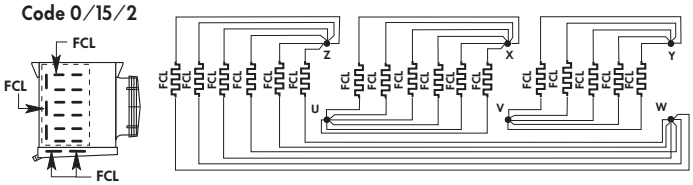

Code 18/3/2

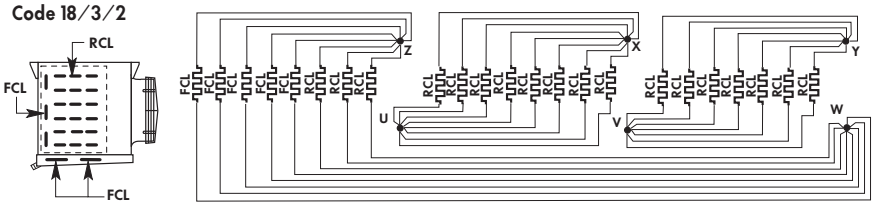

Code 0/21/2

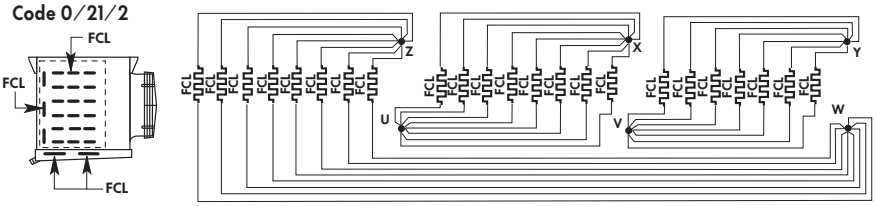

Gamma / Ranges / Gamme / Merkmale / Gama / Диапазон

LS80H...E

LS80H...E	7600-4 7700-6 7800-7 7900-10 8000-12	7602-4 7702-6 7802-7 7902-10 8002-12	--- 7704-6 7804-7 7904-10 8004-12	7606-4 7706-6 7806-7 7906-10 8006-12	7608-4 7708-6 7808-7 7908-10 8008-12	------- 7710-6 7810-7 7910-10 8010-12	7612-4 7712-6 7812-7 7912-10 8012-12	7614-4 7714-6 7814-7 7914-10 8014-12	------- 7716-6 7816-7 7916-10 8016-12	7618-4 7718-6 7818-7 7918-10 8018-12	7620-4 7720-6 7820-7 7920-10 8020-12	------- 7722-6 7822-7 7922-10 8022-12
Elettrovent. Fans Ventilateurs Ventilat. Electroventiladores Моторы n°	1	1	1	2	2	2	3	3	3	4	4	4
Resistenze elettriche (BATTERIA) / Electric heaters (COIL) / Résistances électriques (BATTERIE) / Heizstäbe (BLOK) / Resistencia eléctrico(BATERIA / Электрическая оттайка Батарея												
N°	14	14	21	14	14	21	14	14	21	---	---	---
Mod. / Type	**RCL12**	**RCL12**	**RCL12**	**RCL24**	**RCL24**	**RCL24**	**RCL36**	**RCL36**	**RCL36**	---	---	---
W x1 (230 V)	1215	1215	1215	2300	2300	2300	3375	3375	3375	---	---	---
(1) Tot. W	**17010**	**17010**	**25515**	**32200**	**32200**	**48300**	**47250**	**47250**	**70875**	---	---	---
N°	---	4	4	---	4	4	---	4	4	14	18	25
Mod. / Type	**---**	**FCL12**	**FCL12**	**---**	**FCL24**	**FCL24**	**---**	**FCL36**	**FCL36**	**FCL48**	**FCL48**	**FCL48**
W x1 (230 V)	---	1215	1215	---	2300	2300	---	3375	3375	4450	4450	4450
(2) Tot. W	**---**	**4860**	**4860**	**---**	**9200**	**9200**	**---**	**13500**	**13500**	**62300**	**80100**	**111250**
Resistenze elettriche (BACINELLA) / Electric heaters (DRAIN TRAY / Résistances électriques (ÉGOUTTOIR) / Heizstäbe (TROPFWANNE) / Resistencia eléctrico (BANDEJA) / Электрическая оттайка поддона												
N°	1	2	2	1	2	2	1	2	2	1	2	2
Mod. / Type	**FCL12**	**FCL12**	**FCL12**	**FCL24**	**FCL24**	**FCL24**	**FCL36**	**FCL36**	**FCL36**	**FCL48**	**FCL48**	**FCL48**
W x1 (230 V)	1215	1215	1215	2300	2300	2300	3375	3375	3375	4450	4450	4450
(3) Tot. W (230 V)	**1215**	**2430**	**2430**	**2300**	**4600**	**4600**	**3375**	**6750**	**6750**	**4450**	**8900**	**8900**
(1) + (2) + (3) TOT. = W												
(1)+(2)+(3) = W	**18225**	**24300**	**32805**	**34500**	**46000**	**62100**	**50625**	**67500**	**91125**	**66750**	**89000**	**120150**
Schema di collegamento / Connection wiring / Schema de raccordement / Schaltbilder Zeichenerklärung / Esquema de conexiónado / ПОДСОЕДИНЕНИЯ												
Code	**14/0/1**	**14/4/2**	**21/4/2**	**14/0/1**	**14/4/2**	**21/4/2**	**14/0/1**	**14/4/2**	**21/4/2**	**0/14/1**	**0/18/2**	**0/25/2**

- **Prima di procedere ai collegamenti elettrici, è obbligatorio assicurarsi che il circuito elettrico d'alimentazione sia aperto.**
- **Before proceeding with electrical wiring, it is essential to: ensure that the power supply circuit is open.**
- **Avant de procéder aux raccordements électriques, est obligatoire de s'assurer que le circuit électrique d'alimentation est ouvert.**
- **Vor Ausführung der Elektroanschlüsse müssen folgende Vorschriften eingehalten werden Sicherstellen, daß der Stromversorgungskreis offen ist.**
- **Ante de proceder al conexionado eléctrico es obligatorio asegurarse que el circuito de alimentación eléctrico esté abierto.**
- Перед тем как произвести все электро подключения следует: Удостовериться в том что контур незамкнут

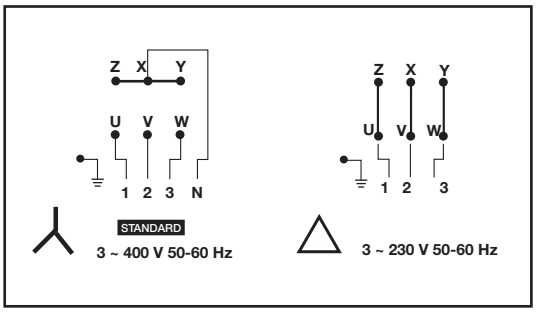

Code 14/0/1

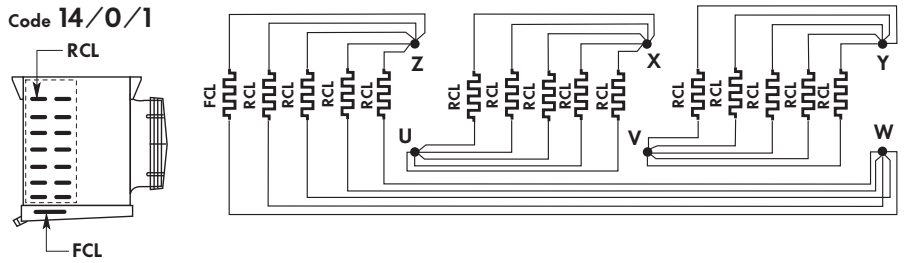

Code 14/4/2

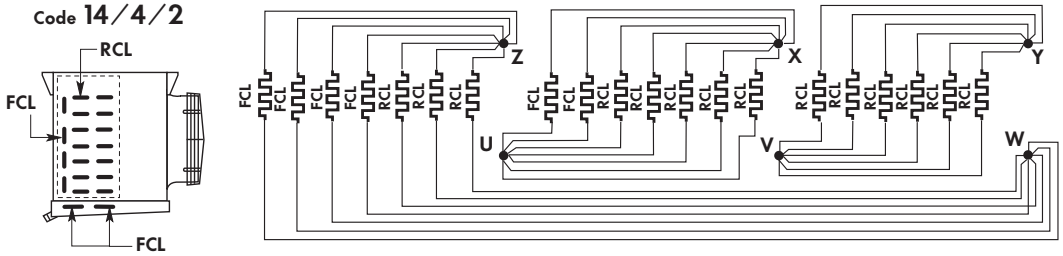

Code 0/14/1

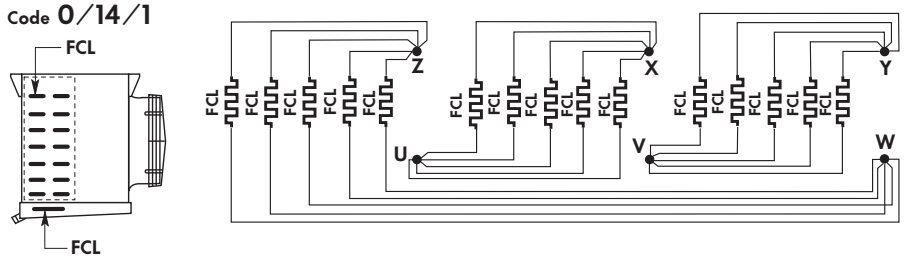

Segue / Continues / Suiv Folgt / Sigue / таблицы → pag. 18

Gamma / Ranges / Gamme / Merkmale / Gama / Диапазон

LS80H...E

Code 0/18/2

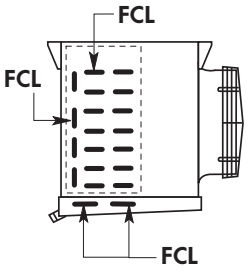

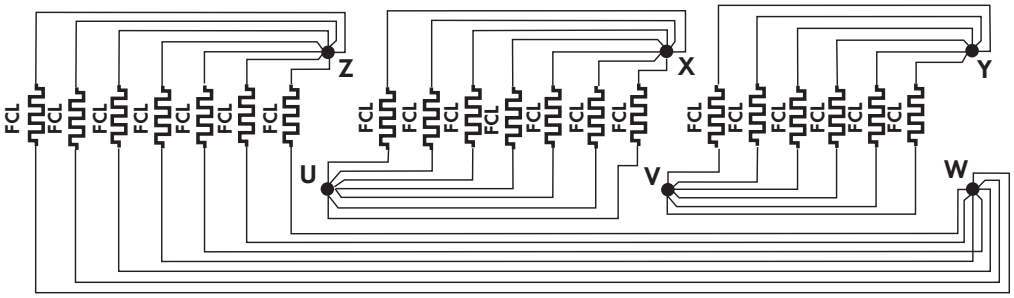

Code 21/4/2

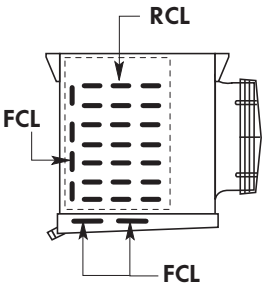

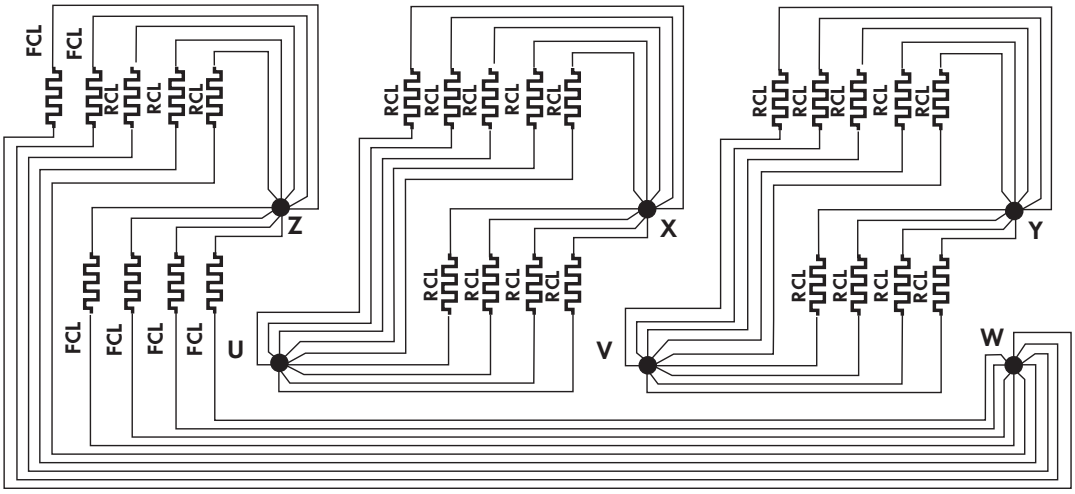

Code 0/25/2

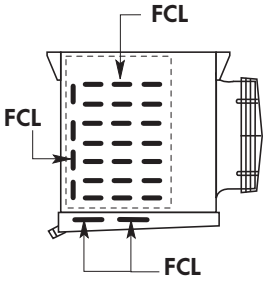

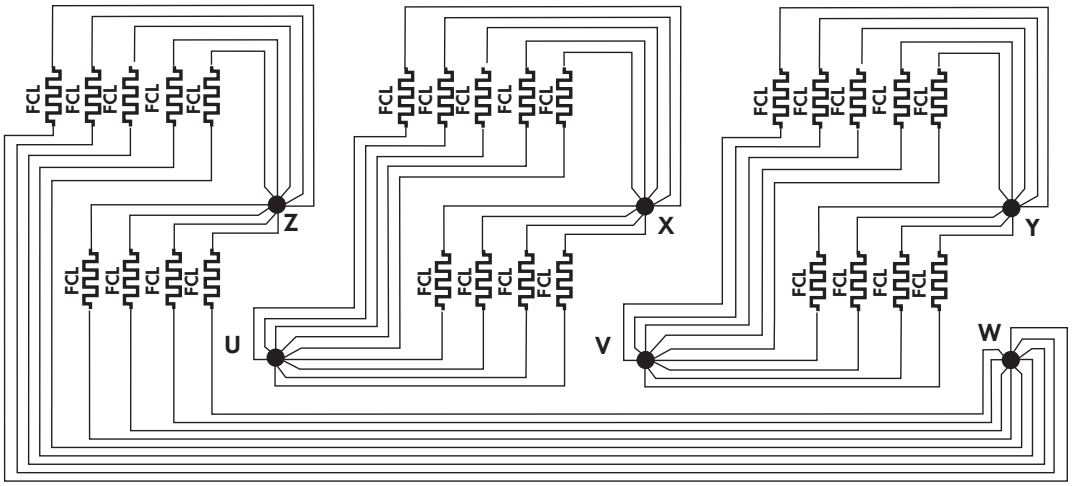

Gamma / Range / Gamme / Merkmale / Gama / Диапазон CHS...SB

Elettrovent. Fan motors Ventilateurs Ventilatoren Electroventiladores Моторы n°	1	1	1	2	2	2	3	3	3	4	4	4
CS45H...SB	1100-4 1200-6 1300-7 1400-10 1500-12	1102-4 1202-6 1302-7 1402-10 1502-12	------- 1204-6 1304-7 1404-10 1504-12	1106-4 1206-6 1306-7 1406-10 1506-12	1108-4 1208-6 1308-7 1408-10 1508-12	------- 1210-6 1310-7 1410-10 1510-12	1112-4 1212-6 1312-7 1412-10 1512-12	1114-4 1214-6 1314-7 1414-10 1514-12	------- 1216-6 1316-7 1416-10 1516-12	1118-4 1218-6 1318-7 1418-10 1518-12	1120-4 1220-6 1320-7 1420-10 1520-12	------- 1222-6 1322-7 1422-10 1522-12
CS50H...SB	1600-4 1700-6 1800-7 1900-10 2000-12	1602-4 1702-6 1802-7 1902-10 2002-12	------- 1704-6 1804-7 1904-10 2004-12	1606-4 1706-6 1806-7 1906-10 2006-12	1608-4 1708-6 1808-7 1908-10 2008-12	------- 1710-6 1810-7 1910-10 2010-12	1612-4 1712-6 1812-7 1912-10 2012-12	1614-4 1714-6 1814-7 1914-10 2014-12	------- 1716-6 1816-7 1916-10 2016-12	1618-4 1718-6 1818-7 1918-10 2018-12	1620-4 1720-6 1820-7 1920-10 2020-12	------- 1722-6 1822-7 1922-10 2022-12
Portata d'acqua / Water quantity / Débit d'eau / Wasserdurchsatz / Caudal de agua / Количество воды												
H_2O (Dp10kPa) dm^3/h	1650	2000	2700	3150	3800	5100	4650	5600	7500	6150	7400	9900
Ø F GAS	1 1/4"	1 1/4"	1 1/4"	1 1/4"	1 1/4"	1 1/4"	1 1/4"	1 1/4"	1 1/4"	1 1/4"	1 1/4"	2"

Gamma / Range / Gamme / Merkmale / Gama / Диапазон CHS...SB

CS62H...SB	2100-4 2200-6 2300-7 2400-10 2500-12	2102-4 2202-6 2302-7 2402-10 2502-12	------ 2204-6 2304-7 2404-10 2504-12	2106-4 2206-6 2306-7 2406-10 2506-12	2108-4 2208-6 2308-7 2408-10 2508-12	------- 2210-6 2310-7 2410-10 2510-12	2112-4 2212-6 2312-7 2412-10 2512-12	2114-4 2214-6 2314-7 2414-10 2514-12	------- 2216-6 2316-7 2416-10 2516-12	2118-4 2218-6 2318-7 2418-10 2518-12	2120-4 2220-6 2320-7 2420-10 2520-12	------- 2222-6 2322-7 2422-10 2522-12
CS71H...SB	4100-4 4200-6 4300-7 4400-10 4500-12	4102-4 4202-6 4302-7 4402-10 4502-12	------- 4204-6 4304-7 4404-10 4504-12	4106-4 4206-6 4306-7 4406-10 4506-12	4108-4 4208-6 4308-7 4408-10 4508-12	------- 4210-6 4310-7 4410-10 4510-12	4112-4 4212-6 4312-7 4412-10 4512-12	4114-4 4214-6 4314-7 4414-10 4514-12	------- 4216-6 4316-7 4416-10 4516-12	4118-4 4218-6 4318-7 4418-10 4518-12	4120-4 4220-6 4320-7 4420-10 4520-12	------- 4222-6 4322-7 4422-10 4522-12
CS80H...SB	3600-4 3700-6 3800-7 3900-10 4000-12	3602-4 3702-6 3802-7 3902-10 4002-12	-------- 3704-6 3804-7 3904-10 4004-12	3606-4 3706-6 3806-7 3906-10 4006-12	3608-4 3778-6 3808-7 3908-10 4008-12	-------- 3710-6 3810-7 3910-10 4010-12	3612-4 3712-6 3812-7 3912-10 4012-12	3614-4 3714-6 3814-7 3914-10 4014-12	-------- 3716-6 3816-7 3916-10 4016-12	3618-4 3718-6 3818-7 3918-10 4018-12	3620-4 3720-6 3820-7 3920-10 4020-12	-------- 3722-6 3822-7 3922-10 4022-12
Portata d'acqua / Water quantity / Débit d'eau / Wasserdurchsatz / Caudal de agua / Количество воды												
H_2O (Dp10kPa) dm^3/h	2400	2900	3900	4650	5600	7500	6900	8300	11100	9150	11000	14700
Ø F GAS	1 1/4"	1 1/4"	1 1/4"	1 1/4"	1 1/4"	1 1/4"	1 1/4"	1 1/4"	1 1/4"	1 1/4"	1 1/4"	2"

CS45H...SB
CS50H...SB
CS62H...SB

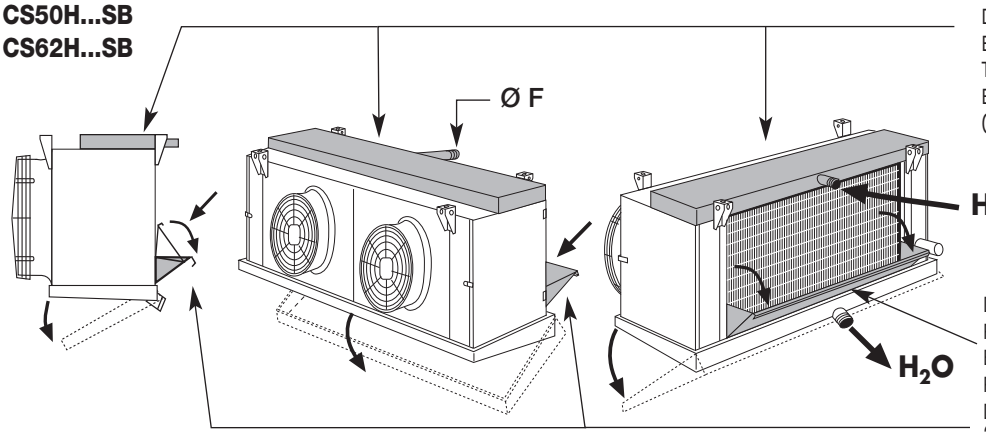

Bacinella per sbrinamernto ad acqua **(SB)**
Drain try for water defrost **(SB)**)
Egouttoirpour dégivrage à eau **(SB)**
Tropfwanne für wasser Abtauung **(SB)**
Bandeja para desescarche por agua **(SB)**
Слейте лоток для талой воды

Deflettore posteriore solo per sbrinamento ad acqua **(SB)**
Rear baffle only for water defrost **(SB)**
Bavette postérieure seulement pour dégivrage à eau **(SB)**
Rückseite Auffangschale nur für wasser Abtauung **(SB)**
Deflector posterior sólo para desescarche por agua **(SB)**
Задняя перегородка только для талой воды

CS71H...SB
CS80H...SB

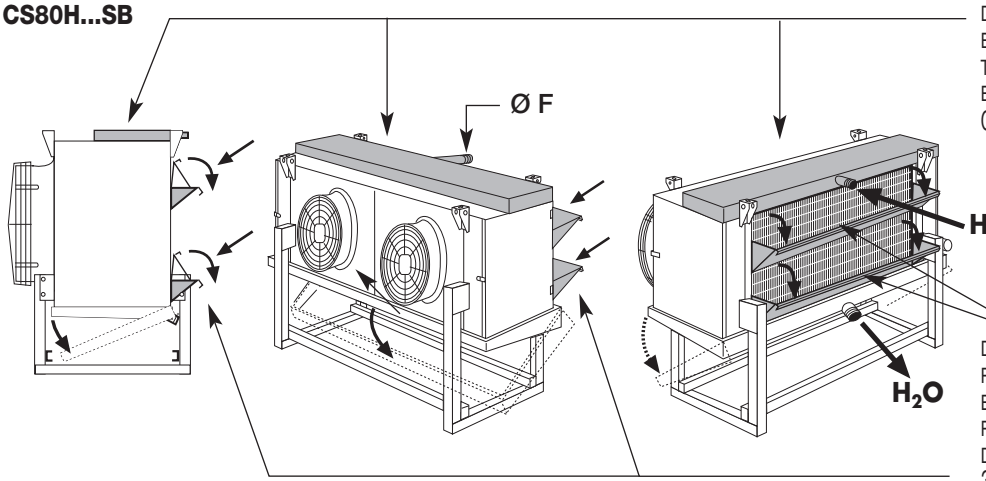

Bacinella per sbrinamernto ad acqua **(SB)**
Drain try for water defrost **(SB)**)
Egouttoirpour dégivrage à eau **(SB)**
Tropfwanne für wasser Abtauung **(SB)**
Bandeja para desescarche por agua **(SB)**
Слейте лоток для талой воды

Deflettore posteriore solo per sbrinamento ad acqua **(SB)**
Rear baffle only for water defrost **(SB)**
Bavette postérieure seulement pour dégivrage à eau **(SB)**
Rückseite Auffangschale nur für wasser Abtauung **(SB)**
Deflector posterior sólo para desescarche por agua **(SB)**
Задняя перегородка только для талой воды

...SB SBRINAMENTO AD ACQUA / WATER DEFROST / DÉGIVRAGE À EAU / WASSER ABTAUUNG / DESESCARCHE POR AGUA / Талая вода

Gamma / Range / Gamme / Merkmale / Gama / Диапазон **LHS...SB**

Elettrovent. Fan motors Ventilateurs Ventilatoren Electroventiladores Моторы n°	1	1	1	2	2	2	3	3	3	4	4	4
LS45H...SB	5100-4 5200-6 5300-7 5400-10 5500-12	5102-4 5202-6 5302-7 5402-10 5502-12	--- 5204-6 5304-7 5404-10 5504-12	5106-4 5206-6 5306-7 5406-10 5506-12	5108-4 5208-6 5308-7 5408-10 5508-12	------- 5210-6 5310-7 5410-10 5510-12	5112-4 5212-6 5312-7 5412-10 5512-12	5114-4 5214-6 5314-7 5414-10 5514-12	------- 5216-6 5316-7 5416-10 5516-12	5118-4 5218-6 5318-7 5418-10 5518-12	5120-4 5220-6 5320-7 5420-10 5520-12	------- 5222-6 5322-7 5422-10 5522-12
LS50H...SB	5600-4 5700-6 5800-7 5900-10 6000-12	1602-4 1702-6 1802-7 1902-10 6002-12	--- 5704-6 5804-7 5904-10 6004-12	5606-4 5706-6 5806-7 5906-10 6006-12	5608-4 5708-6 5808-7 5908-10 6008-12	------- 5710-6 5810-7 5910-10 6010-12	5612-4 5712-6 5812-7 5912-10 6012-12	5614-4 5714-6 5814-7 5914-10 6014-12	------- 5716-6 5816-7 5916-10 6016-12	5618-4 5718-6 5818-7 5918-10 6018-12	5620-4 5720-6 5820-7 5920-10 6020-12	------- 5722-6 5822-7 5922-10 6022-12
Portata d'acqua / Water quantity / Débit d'eau / Wasserdurchsatz / Caudal de agua / Количество воды												
H_2O (Dp10kPa) dm^3/h	2450	3100	4400	4650	5900	8400	6850	8700	12400	9050	11500	16400
Ø F GAS	1 1/4"	1 1/4"	1 1/4"	1 1/4"	1 1/4"	1 1/4"	1 1/4"	1 1/4"	2"	1 1/4"	2"	2"

Gamma / Range / Gamme / Merkmale / Gama / Диапазон **LHS...SB**

LS62H...SB	6100-4 6200-6 6300-7 6400-10 6500-12	6102-4 6202-6 6302-7 6402-10 6502-12	------- 6204-6 6304-7 6404-10 6504-12	6106-4 6206-6 6306-7 6406-10 6506-12	6108-4 6208-6 6308-7 6408-10 6508-12	------- 6210-6 6310-7 6410-10 6510-12	6112-4 6212-6 6312-7 6412-10 6512-12	6114-4 6214-6 6314-7 6414-10 6514-12	------- 6216-6 6316-7 6416-10 6516-12	6118-4 6218-6 6318-7 6418-10 6518-12	6120-4 6220-6 6320-7 6420-10 6520-12	------- 6222-6 6322-7 6422-10 6522-12
LS71H...SB	8100-4 8200-6 8300-7 8400-10 8500-12	8102-4 8202-6 8302-7 8402-10 8502-12	--- 8204-6 8304-7 8404-10 8504-12	8106-4 8206-6 8306-7 8406-10 8506-12	8108-4 8208-6 8308-7 8408-10 8508-12	------- 8210-6 8310-7 8410-10 8510-12	8112-4 8212-6 8312-7 8412-10 8512-12	8114-4 8214-6 8314-7 8414-10 8514-12	------- 8216-6 8316-7 8416-10 8516-12	8118-4 8218-6 8318-7 8418-10 8518-12	8120-4 8220-6 8320-7 8420-10 8520-12	------- 8222-6 8322-7 8422-10 8522-12
LS80H...SB	7600-4 7700-6 7800-7 7900-10 8000-12	7602-4 7702-6 7802-7 7902-10 8002-12	--- 7704-6 7804-7 7904-10 8004-12	7606-4 7706-6 7806-7 7906-10 8006-12	7608-4 7708-6 7808-7 7908-10 8008-12	------- 7710-6 7810-7 7910-10 8010-12	7612-4 7712-6 7812-7 7912-10 8012-12	7614-4 7714-6 7814-7 7914-10 8014-12	------- 7716-6 7816-7 7916-10 8016-12	7618-4 7718-6 7818-7 7918-10 8018-12	7620-4 7720-6 7820-7 7920-10 8020-12	------- 7722-6 7822-7 7922-10 8022-12
Portata d'acqua / Water quantity / Débit d'eau / Wasserdurchsatz / Caudal de agua / Количество воды												
H_2O (Dp10kPa) dm^3/h	3550	4500	6400	6850	8700	12400	10150	12900	18400	13450	17100	24400
Ø F GAS	1 1/4"	1 1/4"	1 1/4"	1 1/4"	1 1/4"	2"	2"	2"	2"	2"	2"	2"

LS45H...SB
LS50H...SB
LS62H...SB

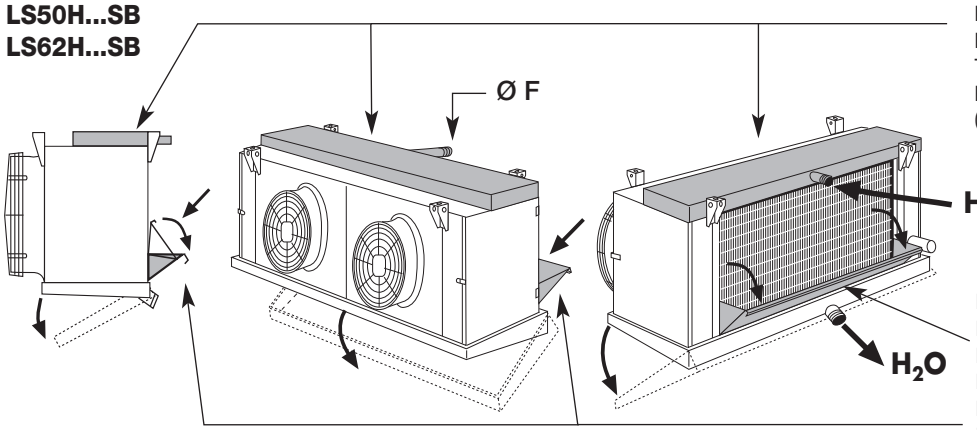

Bacinella per sbrinamernto ad acqua **(SB)**
Drain try for water defrost **(SB)**)
Egouttoirpour dégivrage à eau **(SB)**
Tropfwanne für wasser Abtauung **(SB)**
Bandeja para desescarche por agua **(SB)**
Слейте лоток для талой воды

Deflettore posteriore solo per sbrinamento ad acqua **(SB)**
Rear baffle only for water defrost **(SB)**
Bavette postérieure seulement pour dégivrage à eau **(SB)**
Rückseite Auffangschale nur für wasser Abtauung **(SB)**
Deflector posterior sólo para desescarche por agua **(SB)**
Задняя перегородка только для талой воды

LS71H...SB
LS80H...SB

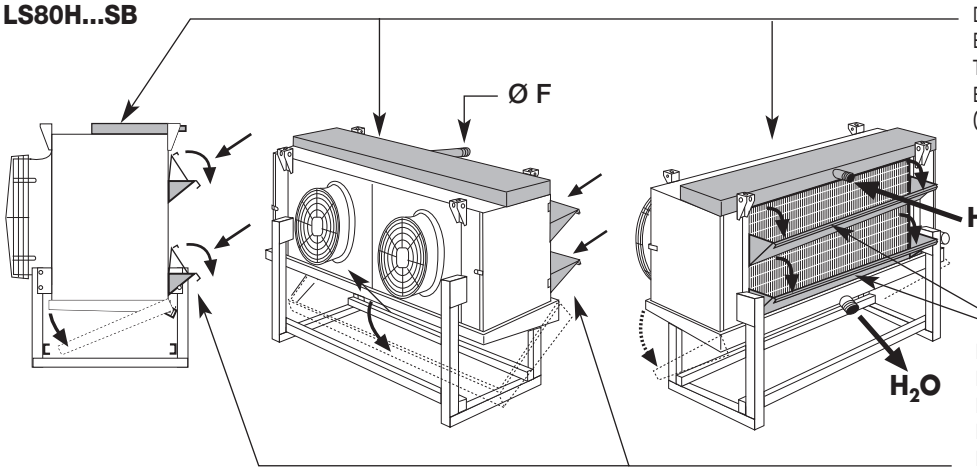

Bacinella per sbrinamernto ad acqua **(SB)**
Drain try for water defrost **(SB)**)
Egouttoirpour dégivrage à eau **(SB)**
Tropfwanne für wasser Abtauung **(SB)**
Bandeja para desescarche por agua **(SB)**
Слейте лоток для талой воды

Deflettore posteriore solo per sbrinamento ad acqua **(SB)**
Rear baffle only for water defrost **(SB)**
Bavette postérieure seulement pour dégivrage à eau **(SB)**
Rückseite Auffangschale nur für wasser Abtauung **(SB)**
Deflector posterior sólo para desescarche por agua **(SB)**
Задняя перегородка только для талой воды

...G

SBRINAMENTO MISTO GAS CALDO-ELETTRICO
DEGIVRAGE MIXTE GAZ CHAUD-ELECTRIQUE
DESESCHARCHE MIXTO GAS CALIENTE / ELECTRICO

HOT GAS-ELECTRIC MIXED DEFROS
HEIßGAS-ELEKTRISCHE GEMISCHT ABTAUUNG
оттайка горячий газ + электротэны

Gamma / Range / Gamme / Merkmale / Gama / Диапазон CHS...G

Elettrovent. Fan motors Ventilateurs Ventilatoren Electroventiladores Моторы n°	1	1	1	2	2	2	3	3	3	4	4	4
CS45H...G	1100-4 1200-6 1300-7 1400-10 1500-12	1102-4 1202-6 1302-7 1402-10 1502-12	------- 1204-6 1304-7 1404-10 1504-12	1106-4 1206-6 1306-7 1406-10 1506-12	1108-4 1208-6 1308-7 1408-10 1508-12	------- 1210-6 1310-7 1410-10 1510-12	1112-4 1212-6 1312-7 1412-10 1512-12	1114-4 1214-6 1314-7 1414-10 1514-12	------- 1216-6 1316-7 1416-10 1516-12	1118-4 1218-6 1318-7 1418-10 1518-12	1120-4 1220-6 1320-7 1420-10 1520-12	------- 1222-6 1322-7 1422-10 1522-12
CS50H...G	1600-4 1700-6 1800-7 1900-10 2000-12	1602-4 1702-6 1802-7 1902-10 2002-12	------- 1704-6 1804-7 1904-10 2004-12	1606-4 1706-6 1806-7 1906-10 2006-12	1608-4 1708-6 1808-7 1908-10 2008-12	------- 1710-6 1810-7 1910-10 2010-12	1612-4 1712-6 1812-7 1912-10 2012-12	1614-4 1714-6 1814-7 1914-10 2014-12	------- 1716-6 1816-7 1916-10 2016-12	1618-4 1718-6 1818-7 1918-10 2018-12	1620-4 1720-6 1820-7 1920-10 2020-12	------- 1722-6 1822-7 1922-10 2022-12
Resistenze elettriche (BACINELLA) / Electric heaters (DRAIN TRAY / Résistances électriques (ÉGOUTTOIR) / Heizstäbe (TROPFWANNE) / Resistencia eléctrico (BANDEJA) / Электрическая оттайка поддона												
N°	1	1	1	1	1	1	1	1	1	1	1	1
Mod. / Type	**FCL8**	**FCL8**	**FCL8**	**FCL16**	**FCL16**	**FCL16**	**FCL24**	**FCL24**	**FCL24**	**FCL32**	**FCL32**	**FCL32**
W (230 V)	**850**	**850**	**850**	**1585**	**1585**	**1585**	**2300**	**2300**	**2300**	**3020**	**3020**	**3020**
CS62H...G	2100-4 2200-6 2300-7 2400-10 2500-12	2102-4 2202-6 2302-7 2402-10 2502-12	------ 2204-6 2304-7 2404-10 2504-12	2106-4 2206-6 2306-7 2406-10 2506-12	2108-4 2208-6 2308-7 2408-10 2508-12	------- 2210-6 2310-7 2410-10 2510-12	2112-4 2212-6 2312-7 2412-10 2512-12	2114-4 2214-6 2314-7 2414-10 2514-12	------- 2216-6 2316-7 2416-10 2516-12	2118-4 2218-6 2318-7 2418-10 2518-12	2120-4 2220-6 2320-7 2420-10 2520-12	------- 2222-6 2322-7 2422-10 2522-12
CS71H...G	4100-4 4200-6 4300-7 4400-10 4500-12	4102-4 4202-6 4302-7 4402-10 4502-12	------- 4204-6 4304-7 4404-10 4504-12	4106-4 4206-6 4306-7 4406-10 4506-12	4108-4 4208-6 4308-7 4408-10 4508-12	------- 4210-6 4310-7 4410-10 4510-12	4112-4 4212-6 4312-7 4412-10 4512-12	4114-4 4214-6 4314-7 4414-10 4514-12	------- 4216-6 4316-7 4416-10 4516-12	4118-4 4218-6 4318-7 4418-10 4518-12	4120-4 4220-6 4320-7 4420-10 4520-12	------- 4222-6 4322-7 4422-10 4522-12
CS80H...SB	3600-4 3700-6 3800-7 3900-10 4000-12	3602-4 3702-6 3802-7 3902-10 4002-12	-------- 3704-6 3804-7 3904-10 4004-12	3606-4 3706-6 3806-7 3906-10 4006-12	3608-4 3778-6 3808-7 3908-10 4008-12	-------- 3710-6 3810-7 3910-10 4010-12	3612-4 3712-6 3812-7 3912-10 4012-12	3614-4 3714-6 3814-7 3914-10 4014-12	-------- 3716-6 3816-7 3916-10 4016-12	3618-4 3718-6 3818-7 3918-10 4018-12	3620-4 3720-6 3820-7 3920-10 4020-12	-------- 3722-6 3822-7 3922-10 4022-12
Resistenze elettriche (BACINELLA) / Electric heaters (DRAIN TRAY / Résistances électriques (ÉGOUTTOIR) / Heizstäbe (TROPFWANNE) / Resistencia eléctrico (BANDEJA) / Электрическая оттайка поддона												
N°	1	1	1	1	1	1	1	1	1	1	1	1
Mod. / Type	**FCL12**	**FCL12**	**FCL12**	**FCL24**	**FCL24**	**FCL24**	**FCL36**	**FCL36**	**FCL36**	**FCL48**	**FCL48**	**FCL48**
W (230 V)	**1215**	**1215**	**1215**	**2300**	**2300**	**2300**	**3375**	**3375**	**3375**	**4450**	**4450**	**4450**

Gamma / Range / Gamme / Merkmale / Gama / Диапазон LHS...G

Elettrovent. Fan motors Ventilateurs Ventilatoren Electroventiladores Моторы n°	1	1	1	2	2	2	3	3	3	4	4	4
LS45H...G	5100-4 5200-6 5300-7 5400-10 5500-12	5102-4 5202-6 5302-7 5402-10 5502-12	--- 5204-6 5304-7 5404-10 5504-12	5106-4 5206-6 5306-7 5406-10 5506-12	5108-4 5208-6 5308-7 5408-10 5508-12	------- 5210-6 5310-7 5410-10 5510-12	5112-4 5212-6 5312-7 5412-10 5512-12	5114-4 5214-6 5314-7 5414-10 5514-12	------- 5216-6 5316-7 5416-10 5516-12	5118-4 5218-6 5318-7 5418-10 5518-12	5120-4 5220-6 5320-7 5420-10 5520-12	------- 5222-6 5322-7 5422-10 5522-12
LS50H...G	5600-4 5700-6 5800-7 5900-10 6000-12	1602-4 1702-6 1802-7 1902-10 6002-12	--- 5704-6 5804-7 5904-10 6004-12	5606-4 5706-6 5806-7 5906-10 6006-12	5608-4 5708-6 5808-7 5908-10 6008-12	------- 5710-6 5810-7 5910-10 6010-12	5612-4 5712-6 5812-7 5912-10 6012-12	5614-4 5714-6 5814-7 5914-10 6014-12	------- 5716-6 5816-7 5916-10 6016-12	5618-4 5718-6 5818-7 5918-10 6018-12	5620-4 5720-6 5820-7 5920-10 6020-12	------- 5722-6 5822-7 5922-10 6022-12
Resistenze elettriche (BACINELLA) / Electric heaters (DRAIN TRAY / Résistances électriques (ÉGOUTTOIR) / Heizstäbe (TROPFWANNE) / Resistencia eléctrico (BANDEJA) / Электрическая оттайка поддона												
N°	1	2	2	1	2	2	1	2	2	1	2	2
Mod. / Type	**FCL8**	**FCL8**	**FCL8**	**FCL16**	**FCL16**	**FCL16**	**FCL24**	**FCL24**	**FCL24**	**FCL32**	**FCL32**	**FCL32**
W (230 V)	850	850	850	1585	1585	1585	2300	2300	2300	3020	3020	3020
TOT. W	**850**	**1700**	**1700**	**1585**	**3170**	**3170**	**2300**	**4600**	**4600**	**3020**	**6040**	**6040**
LS62H...G	6100-4 6200-6 6300-7 6400-10 6500-12	6102-4 6202-6 6302-7 6402-10 6502-12	------- 6204-6 6304-7 6404-10 6504-12	6106-4 6206-6 6306-7 6406-10 6506-12	6108-4 6208-6 6308-7 6408-10 6508-12	------- 6210-6 6310-7 6410-10 6510-12	6112-4 6212-6 6312-7 6412-10 6512-12	6114-4 6214-6 6314-7 6414-10 6514-12	------- 6216-6 6316-7 6416-10 6516-12	6118-4 6218-6 6318-7 6418-10 6518-12	6120-4 6220-6 6320-7 6420-10 6520-12	------- 6222-6 6322-7 6422-10 6522-12
LS71H...G	8100-4 8200-6 8300-7 8400-10 8500-12	8102-4 8202-6 8302-7 8402-10 8502-12	--- 8204-6 8304-7 8404-10 8504-12	8106-4 8206-6 8306-7 8406-10 8506-12	8108-4 8208-6 8308-7 8408-10 8508-12	------- 8210-6 8310-7 8410-10 8510-12	8112-4 8212-6 8312-7 8412-10 8512-12	8114-4 8214-6 8314-7 8414-10 8514-12	------- 8216-6 8316-7 8416-10 8516-12	8118-4 8218-6 8318-7 8418-10 8518-12	8120-4 8220-6 8320-7 8420-10 8520-12	------- 8222-6 8322-7 8422-10 8522-12
LS80H...G	7600-4 7700-6 7800-7 7900-10 8000-12	7602-4 7702-6 7802-7 7902-10 8002-12	--- 7704-6 7804-7 7904-10 8004-12	7606-4 7706-6 7806-7 7906-10 8006-12	7608-4 7708-6 7808-7 7908-10 8008-12	------- 7710-6 7810-7 7910-10 8010-12	7612-4 7712-6 7812-7 7912-10 8012-12	7614-4 7714-6 7814-7 7914-10 8014-12	------- 7716-6 7816-7 7916-10 8016-12	7618-4 7718-6 7818-7 7918-10 8018-12	7620-4 7720-6 7820-7 7920-10 8020-12	------- 7722-6 7822-7 7922-10 8022-12
Resistenze elettriche (BACINELLA) / Electric heaters (DRAIN TRAY / Résistances électriques (ÉGOUTTOIR) / Heizstäbe (TROPFWANNE) / Resistencia eléctrico (BANDEJA) / Электрическая оттайка поддона												
N°	1	2	2	1	2	2	1	2	2	1	2	2
Mod. / Type	**FCL12**	**FCL12**	**FCL12**	**FCL24**	**FCL24**	**FCL24**	**FCL36**	**FCL36**	**FCL36**	**FCL48**	**FCL48**	**FCL48**
W (230 V)	1215	1215	1215	2300	2300	2300	3375	3375	3375	4450	4450	4450
TOT. W	**1215**	**2430**	**2430**	**2300**	**4600**	**4600**	**3375**	**6750**	**6750**	**4450**	**8900**	**8900**

...G

SBRINAMENTO MISTO GAS CALDO-ELETTRICO
DEGIVRAGE MIXTE GAZ CHAUD-ELECTRIQUE
DESESCHARCHE MIXTO GAS CALIENTE / ELECTRICO

HOT GAS-ELECTRIC MIXED DEFROS
HEIßGAS-ELEKTRISCHE GEMISCHT ABTAUUNG
оттайка горячий газ + электротэны

- **Prima di procedere ai collegamenti elettrici, è obbligatorio assicurarsi che il circuito elettrico d'alimentazione sia aperto.**
- **Before proceeding with electrical wiring, it is essential to: ensure that the power supply circuit is open.**
- **Avant de procéder aux raccordements électriques, est obligatoire de s'assurer que le circuit électrique d'alimentation est ouvert.**
- **Vor Ausführung der Elektroanschlüsse müssen folgende Vorschriften eingehalten werden Sicherstellen, daß der Stromversorgungskreis offen ist.**
- **Ante de proceder al conexionado eléctrico es obligatorio asegurarse que el circuito de alimentación eléctrico esté abierto.**
- **Перед тем как произвести все электро подключения следует: Удостовериться в том что контур незамкнут**

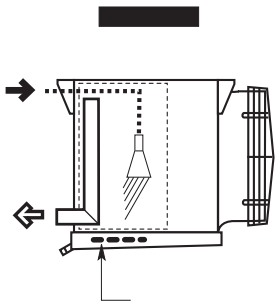

Ä É
Электрические сопротивления

COLLEGAMENTO RESISTENZA
HEATERS CONNECTION
CONNEXION DES RESISTANCE
ANSCHLÜSSE
CONEXIÓN RESISTENCIA
КРИПЛЕНИЙ

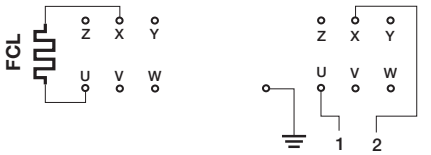

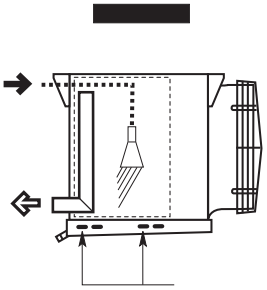

Ä É
Электрические сопротивления

COLLEGAMENTO RESISTENZA
HEATERS CONNECTION
CONNEXION DES RESISTANCE
ANSCHLÜSSE
CONEXIÓN RESISTENCIA
КРИПЛЕНИЙ

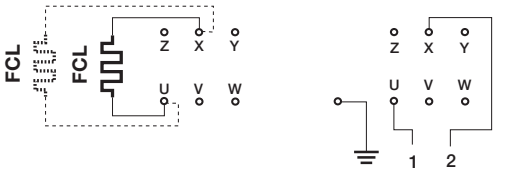

...GB

SBRINAMENTO A GAS CALDO NELLA BATTERIA E BACINELLA
DÉGIVRAGE À GAZ CHAUD DANS LA BATTERIE ET L'ÉGOUTTOIR
DESESCARCHE GAS CALIENTE EN LA BATERIA Y BANDEJA

COIL AND DRAIN-TRAY HOT GAS DEFROST
HEIßGASABTAUUNG DER BATTERIE UND TROPFWANNE
Оттайка теплообменника.Слив для поддона горячего газа

Gamma / Range / Gamme / Merkmale / Gama / Диапазон **CHS...GB**

Elettrovent. Fan motors Ventilateurs Ventilatoren Electroventiladores Моторы n°	1	1	1	2	2	2	3	3	3	4	4	4
CS45H...GB	1100-4	1102-4	-------	1106-4	1108-4	-------	1112-4	1114-4	-------	1118-4	1120-4	-------
	1200-6	1202-6	1204-6	1206-6	1208-6	1210-6	1212-6	1214-6	1216-6	1218-6	1220-6	1222-6
	1300-7	1302-7	1304-7	1306-7	1308-7	1310-7	1312-7	1314-7	1316-7	1318-7	1320-7	1322-7
	1400-10	1402-10	1404-10	1406-10	1408-10	1410-10	1412-10	1414-10	1416-10	1418-10	1420-10	1422-10
	1500-12	1502-12	1504-12	1506-12	1508-12	1510-12	1512-12	1514-12	1516-12	1518-12	1520-12	1522-12
CS50H...GB	1600-4	1602-4	-------	1606-4	1608-4	-------	1612-4	1614-4	-------	1618-4	1620-4	-------
	1700-6	1702-6	1704-6	1706-6	1708-6	1710-6	1712-6	1714-6	1716-6	1718-6	1720-6	1722-6
	1800-7	1802-7	1804-7	1806-7	1808-7	1810-7	1812-7	1814-7	1816-7	1818-7	1820-7	1822-7
	1900-10	1902-10	1904-10	1906-10	1908-10	1910-10	1912-10	1914-10	1916-10	1918-10	1920-10	1922-10
	2000-12	2002-12	2004-12	2006-12	2008-12	2010-12	2012-12	2014-12	2016-12	2018-12	2020-12	2022-12
Attacchi / Connexioni / Raccordements i / Anschlusse i / Connexión / КРИПЛЕНИЙ												
Ø P mm	28	28	28	28	28	28	42	42	42	42	42	42

Gamma / Range / Gamme / Merkmale / Gama / Диапазон **CHS...GB**

CS62H...GB	2100-4	2102-4	------	2106-4	2108-4	-------	2112-4	2114-4	-------	2118-4	2120-4	-------
	2200-6	2202-6	2204-6	2206-6	2208-6	2210-6	2212-6	2214-6	2216-6	2218-6	2220-6	2222-6
	2300-7	2302-7	2304-7	2306-7	2308-7	2310-7	2312-7	2314-7	2316-7	2318-7	2320-7	2322-7
	2400-10	2402-10	2404-10	2406-10	2408-10	2410-10	2412-10	2414-10	2416-10	2418-10	2420-10	2422-10
	2500-12	2502-12	2504-12	2506-12	2508-12	2510-12	2512-12	2514-12	2516-12	2518-12	2520-12	2522-12
CS71H...GB	4100-4	4102-4	-------	4106-4	4108-4	-------	4112-4	4114-4	-------	4118-4	4120-4	-------
	4200-6	4202-6	4204-6	4206-6	4208-6	4210-6	4212-6	4214-6	4216-6	4218-6	4220-6	4222-6
	4300-7	4302-7	4304-7	4306-7	4308-7	4310-7	4312-7	4314-7	4316-7	4318-7	4320-7	4322-7
	4400-10	4402-10	4404-10	4406-10	4408-10	4410-10	4412-10	4414-10	4416-10	4418-10	4420-10	4422-10
	4500-12	4502-12	4504-12	4506-12	4508-12	4510-12	4512-12	4514-12	4516-12	4518-12	4520-12	4522-12
CS80H...SBB	3600-4	3602-4	--------	3606-4	3608-4	--------	3612-4	3614-4	--------	3618-4	3620-4	--------
	3700-6	3702-6	3704-6	3706-6	3778-6	3710-6	3712-6	3714-6	3716-6	3718-6	3720-6	3722-6
	3800-7	3802-7	3804-7	3806-7	3808-7	3810-7	3812-7	3814-7	3816-7	3818-7	3820-7	3822-7
	3900-10	3902-10	3904-10	3906-10	3908-10	3910-10	3912-10	3914-10	3916-10	3918-10	3920-10	3922-10
	4000-12	4002-12	4004-12	4006-12	4008-12	4010-12	4012-12	4014-12	4016-12	4018-12	4020-12	4022-12
Attacchi / Connexioni / Raccordements i / Anschlusse i / Connexión / КРИПЛЕНИЙ												
Ø P mm	28	28	28	42	42	42	42	42	42	54	54	54

...GB

SBRINAMENTO A GAS CALDO NELLA BATTERIA E BACINELLA
DÉGIVRAGE À GAZ CHAUD DANS LA BATTERIE ET L'ÉGOUTTOIR
DESESCARCHE GAS CALIENTE EN LA BATERIA Y BANDEJA

COIL AND DRAIN-TRAY HOT GAS DEFROST
HEIßGASABTAUUNG DER BATTERIE UND TROPFWANNE

Gamma / Range / Gamme / Merkmale / Gama / Диапазон LHS...GB

Elettrovent. Fan motors Ventilateurs Ventilatoren Electroventiladores Моторы n°	1	1	1	2	2	2	3	3	3	4	4	4
LS45H...GB	5100-4 5200-6 5300-7 5400-10 5500-12	5102-4 5202-6 5302-7 5402-10 5502-12	--- 5204-6 5304-7 5404-10 5504-12	5106-4 5206-6 5306-7 5406-10 5506-12	5108-4 5208-6 5308-7 5408-10 5508-12	------- 5210-6 5310-7 5410-10 5510-12	5112-4 5212-6 5312-7 5412-10 5512-12	5114-4 5214-6 5314-7 5414-10 5514-12	------- 5216-6 5316-7 5416-10 5516-12	5118-4 5218-6 5318-7 5418-10 5518-12	5120-4 5220-6 5320-7 5420-10 5520-12	------- 5222-6 5322-7 5422-10 5522-12
LS50H...GB	5600-4 5700-6 5800-7 5900-10 6000-12	1602-4 1702-6 1802-7 1902-10 6002-12	--- 5704-6 5804-7 5904-10 6004-12	5606-4 5706-6 5806-7 5906-10 6006-12	5608-4 5708-6 5808-7 5908-10 6008-12	------- 5710-6 5810-7 5910-10 6010-12	5612-4 5712-6 5812-7 5912-10 6012-12	5614-4 5714-6 5814-7 5914-10 6014-12	------- 5716-6 5816-7 5916-10 6016-12	5618-4 5718-6 5818-7 5918-10 6018-12	5620-4 5720-6 5820-7 5920-10 6020-12	------- 5722-6 5822-7 5922-10 6022-12
Attacchi / Connexioni / Raccordements i / Anschlusse i / Connexión / КРИПЛЕНИЙ												
Ø P mm	28	28	28	28	28	28	42	42	42	42	42	42

Gamma / Range / Gamme / Merkmale / Gama / Диапазон LHS...GB

LS62H...GB	6100-4 6200-6 6300-7 6400-10 6500-12	6102-4 6202-6 6302-7 6402-10 6502-12	------- 6204-6 6304-7 6404-10 6504-12	6106-4 6206-6 6306-7 6406-10 6506-12	6108-4 6208-6 6308-7 6408-10 6508-12	------- 6210-6 6310-7 6410-10 6510-12	6112-4 6212-6 6312-7 6412-10 6512-12	6114-4 6214-6 6314-7 6414-10 6514-12	------- 6216-6 6316-7 6416-10 6516-12	6118-4 6218-6 6318-7 6418-10 6518-12	6120-4 6220-6 6320-7 6420-10 6520-12	------- 6222-6 6322-7 6422-10 6522-12
LS71H...GB	8100-4 8200-6 8300-7 8400-10 8500-12	8102-4 8202-6 8302-7 8402-10 8502-12	--- 8204-6 8304-7 8404-10 8504-12	8106-4 8206-6 8306-7 8406-10 8506-12	8108-4 8208-6 8308-7 8408-10 8508-12	------- 8210-6 8310-7 8410-10 8510-12	8112-4 8212-6 8312-7 8412-10 8512-12	8114-4 8214-6 8314-7 8414-10 8514-12	------- 8216-6 8316-7 8416-10 8516-12	8118-4 8218-6 8318-7 8418-10 8518-12	8120-4 8220-6 8320-7 8420-10 8520-12	------- 8222-6 8322-7 8422-10 8522-12
LS80H...GB	7600-4 7700-6 7800-7 7900-10 8000-12	7602-4 7702-6 7802-7 7902-10 8002-12	--- 7704-6 7804-7 7904-10 8004-12	7606-4 7706-6 7806-7 7906-10 8006-12	7608-4 7708-6 7808-7 7908-10 8008-12	------- 7710-6 7810-7 7910-10 8010-12	7612-4 7712-6 7812-7 7912-10 8012-12	7614-4 7714-6 7814-7 7914-10 8014-12	------- 7716-6 7816-7 7916-10 8016-12	7618-4 7718-6 7818-7 7918-10 8018-12	7620-4 7720-6 7820-7 7920-10 8020-12	------- 7722-6 7822-7 7922-10 8022-12
Attacchi / Connexioni / Raccordements i / Anschlusse i / Connexión / КРИПЛЕНИЙ												
Ø P mm	28	28	28	42	42	42	42	42	42	54	54	54

CHS...GB LHS...GB

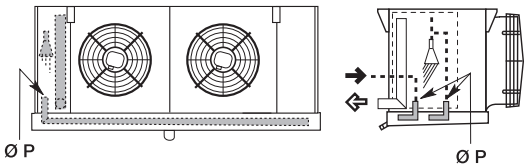

(*) Attacchi lati opposti solo per modello:
(*) Connection opposite sise only for type:
(*) Connexions côté opposés seulement pour le modèle:
(*) Anschlüsse Zweiseitg nur für modell:
(*) Posición Conexión solo para modelo:
(*) Подключение противоположной стороны только для типа:

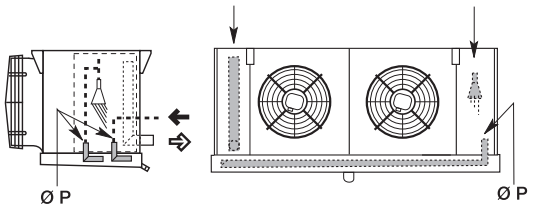

CHS...GB (*) LHS...GB (*)

CS45H (*)	CS50H (*)	CS62H (*)	CS71H (*)	CS80H (*)
----------	----------	----------	CS71H 4120 - 4	CS80H 3620 - 4
CS45H 1234 - 6 ----------	CS50H 1732 - 6 CS50H 1734 - 6	CS62H 2220 - 6 CS62H 2222 - 6	CS71H 4220 - 6 CS71H 4222 - 6	CS80H 3720 - 6 CS80H 3722 - 6
---------- ----------	CS50H 1832 - 7 CS50H 1834 - 7	CS62H 2320 - 7 CS62H 2322 - 7	CS71H 4320 - 7 CS71H 4322 - 7	CS80H 3820 - 7 CS80H 3822 - 7
----------	CS50H 1932 - 10	CS62H 2420 - 10	CS71H 4420 - 10	CS80H 3920 - 10
----------	CS50H 2032 - 12	CS62H 2520 - 12	CS71H 4520 - 12	----------
LS45H (*)	**LS50H (*)**	**LS62H (*)**	**LS71H (*)**	**LS80H (*)**
LS45H 5234 - 6	LS50H 5734 - 6	LS62H 6222 - 6	LS71H 7222 - 6	LS80H 7722 - 6
LS45H 5334 - 7 ----------	LS50H 5832 - 7 LS50H 5834 - 7	LS62H 6320 - 7 LS62H 6322 - 7	LS71H 7320 - 7 LS71H 7322 - 7	LS80H 7820 - 7 LS80H 7822 - 7
---------- ----------	LS50H 5932 - 10 ----------	LS62H 6420 - 10 ----------	LS71H 7420 - 10 LS71H 7422 - 10	LS80H 7920 - 10 LS80H 7922 - 10
---------- ----------	LS50H 6032 - 12 ----------	LS62H 6520 - 12 ----------	LS71H 7520 - 12 LS71H 7522 - 12	LS80H 8020 - 12 LS80H 8022 - 12

SBRINAMENTO HG / HG DEFROST / DEGIVRAGE HG / ABTAUUNG HG / DESESCARCHE HG / размораживание HG

CHS...HG LHS...HG

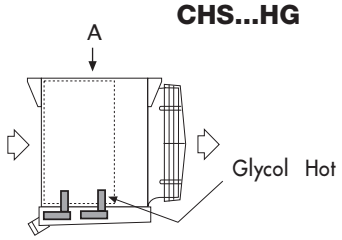

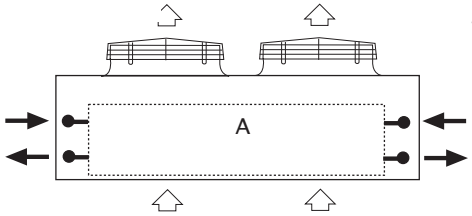

Tubo per refrigerazione
Tube for refrigeration
Tube pour la réfrigération
Rohr für Kälte
Tubo para refrigeración
Трубы для холодильных установок

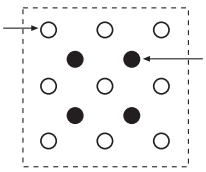

Tubo per sbrinamento
Hose for defrosting
Tuyau pour le dégivrage
Schlauch zum Auftauen
Manguera para descongelar
Шланг для размораживания

Gamma aeroevaporatori / Unit coolers range / Gamme evaporateurs / Modell Luftkühler / Gama evaporadores / Диапазон воздухоохладителей

		CS45H - LS45H		CS50H - LS450H		CS62H - LS62H		CS71H - LS71H		CS80H - LS80H	
* 3 ~ 400 V 50 Hz		MOTORI / MOTORS / MOTEURS				(*) 3 ~ 400 V 50 Hz		MOTOREN / MOTORE / Моторы			
		Ø 450 mm		Ø 500 mm		Ø 630 mm		Ø 710 mm		Ø 800 mm	
		Modello motore / Motor type / Modèle moteur / Modell motor / Modelo motor / Тип мотора									
		A4D450-BG14-53		FN050-VDS.4I.V7P1		FB063-VDS.4M.V4L		FN071-VDI.6N.V7P2		A6D800-AJ01-01	
		Poli / Poles / Pôles / Polig / Polos / Полюсность									
		4		4		4		4		6	
		Collegamento / Connection / Connexion / Verdrahtung / Conexión / Подключение									
		△	⅄	△	⅄	△	⅄	△	⅄	△	⅄
		Assorbimento motore x 1 / Motor power consump. x 1 / Puissance moteur x 1 / Motorleistung x 1 / Consumo motore x 1 / Потребление энергии									
	N	520 W 1,1 A	370 W 0,65 A	830 W 1,45 A	550 W 0,95 A	1100 W 2,2 A	650 W 1,25 A	2600 W 4,9 A	1750W 2,9 A	1750 W 3,8 A	1170 W 2,2 A
	M	520 W 1,1 A	370 W 0,65 A	--- W --- A	--- W --- A	--- W --- A	--- W --- A	--- W --- A	--- W --- A	2000 W 4,3A	1270 W 2,5 A
	S	3,8 A	1,2 A	--- A	--- A	--- A	--- A	--- A	--- A	--- A	--- A
* 3 ~ 460 V 60 Hz		MOTORI / MOTORS / MOTEURS				(*) 3 ~ 460 V 60 Hz		MOTOREN / MOTORE / Моторы			
		Ø 450 mm		Ø 500 mm		Ø 630 mm		Ø 710 mm		Ø 800 mm	
		Modello motore / Motor type / Modèle moteur / Modell motor / Modelo motor / Тип мотора									
		A4D450-BG14-53		FN050-VDS.4I.60Hz		FN063-SDS.4I.V7P1				A6D800-AE01-01	
		Poli / Poles / Pôles / Polig / Polos / Полюсность									
		4		4		4		4		6	
		Collegamento / Connection / Connexion / Verdrahtung / Conexión / Подключение									
		△	⅄	△	⅄	△	⅄	△	⅄	△	⅄
		Assorbimento motore x 1 / Motor power consump. x 1 / Puissance moteur x 1 / Motorleistung x 1 / Consumo motore x 1 / Потребление энергии									
	N	875 W 1,4 A	525 W 0,90 A	1200 W 2,0 A	700 W 0,90 A	1000 W 1,55 A	630 W 0,94 A	--- W --- A	--- W --- A	2060 W 3,75 A	1350 W 2,2 A
	M	875 W 1,4 A	525 W 0,90 A	1200W 2,0 A	700 W 0,90 A	--- W --- A	--- W --- A	--- W --- A	--- W --- A	--- W --- A	--- W --- A
	S	--- A	--- A	--- A	--- A	--- A	--- A	--- A	--- A	--- A	--- A

(*) = Motori protetti termicamente **TK**
Overload protected motors **TK**
Moteurs avec protection thermique **TK**
Motoren mit überlastungsschutz **TK**
Motores con protectior térmico **TK**
Моторы с термической защитой

N = Batteria libera
Clean Coil
Batterie non givrée
Bei nicht bereiftem Verdampf.
Batería libre de hielo
Батарея

M = Batteria brinata
Frosted coil
Batterie givrée
Bei bereiftem Verdampf.
Batería helada
Батарея после оттайки

S = Corrente di spunto
Starting current
Courant de démarrage
Anlaufstrom
Corriente de arranque
Переменный ток

• Prima di procedere ai collegamenti elettrici, è obbligatorio assicurarsi che il circuito elettrico d'alimentazione sia aperto.

• Before proceeding with electrical wiring, it is essential to: ensure that the power supply circuit is open.

• Avant de procéder aux raccordements électriques, est obligatoire de s'assurer que le circuit électrique d'alimentation est ouvert.

• Vor Ausführung der Elektroanschlüsse müssen folgende Vorschriften eingehalten werden Sicherstellen, daß der Stromversorgungskreis offen ist.

• Ante de proceder al conexionado eléctrico es obligatorio asegurarse que el circuito de alimentación eléctrico esté abierto.

• Перед тем как произвести все электро подключения следует: Удостовериться в том что контур незамкнут

Alta velocità a collegamento
High speed - connection
Grande vitesse - couplage
HÖhe Drehzahl - Schaltung
Alta velocidad conexión
Высокая скорость подключения

Bassa velocità a collegamento
Low speed - connection
Petite vitesse - couplage
Biedere Drehzahl - Schaltung
Baja velocidad conexión
Низкая скорость подключения

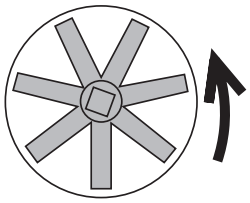

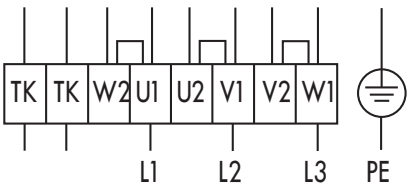

3 ~ 400 V 50 Hz

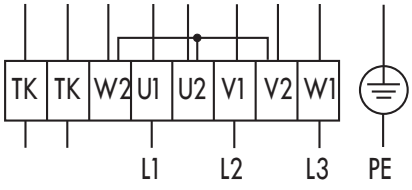

3 ~ 400 V 50Hz

Funzionamento / Operation / Fonctionnement / Arbeitsweise / Funcionamiento / операция

Funzionamento Fonctionnement Funcionamiento	Operation Arbeitsweise операция	Tubo Tubes Tubes	Rohre Tubo Трубки	Max pressione d'esercizio Pression maxi. de fonctionnement Presión máxima de trabajo	Max. working pressure Max. Arbeitsdruck Максимум рабочее давление
Freon		Cu		24 bar	19 bar (con collettori ø 108 mm) avec collecteurs ø 108 mm) con colectores ø 108 mm) (with ø 108 mm headers) (mit einem 108 mm ø Kollektor) (с диаметром 108 мм заголовки)
Acqua - Water - Eau Wasser - Agua -		Cu			
NH3		Inox AISI 304 L			
CO2		Cu (spessore maggiorato) (épaisseur plus importante) (espesor aumentado)	(increased thickness) (dickere Wandstärke) (увеличение толщины)	40 bar (*)	

(*) Sono possibili livelli di pressione superiori, contattare LU-VE per dettagli.
Possibilité de niveaux de pression supérieurs, contacter LU-VE pour plus d'informations.
Los niveles más altos de presión son posibles, contatare LU-VE para más detalles.

Higher pressure levels are possible: contact LU-VE for details.
Es sind höhere Drücke möglich, für weitere Details bitte LU-VE kontaktieren.Возможен более высокий уровень давления: для подробностей свяжитесь с LU-VE

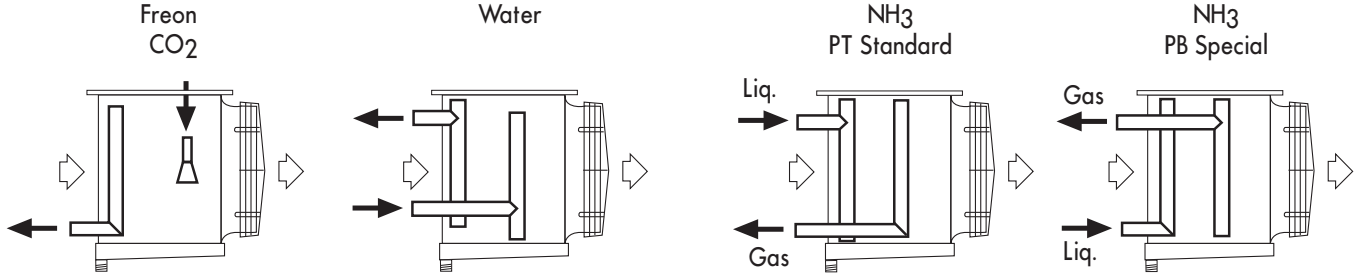

ITALIANO

SCAMBIATORE:

Tubi: • Cu

Alette: • Al
• Alupaint a richiesta (protezione anticorrosiva a base epossidica, per applicazioni e limiti resistenza corrosione (*contattare LU-VE*).
• Cu a richiesta

Collettori: • Cu *(versione Standard per Freon, Acqua, CO_2)*
• Cu *(versioni Speciali con attacco Fe, Fe filettato Inox)*
• Inox *(Standard per versione NH_3)*

FLUIDI IMPIEGABILI:

Freon: • R22 • R134A • R407C • R404A • R507A • R410A

Acqua: • acqua • acqua glicolata • altri fluidi monofase non aggressivi per rame, *(contattare LU-VE per dettagli)*.

CO_2: • CO_2

NH_3: • NH_3

ENGLISH

HEATH EXCHANGER:

• Cu tubes
• Al fins
• Alupaint fins on requist (Epoxy based corrosion protection, for applications and limits corrosion resistance (*contact LU-VE*).
• Cu fins on request

Headers: • Cu *(Standard version for Freon, water, CO2)*
• Cu *(Special versions with Fe, SS-threaded Fe connector*
• Inox *(Standard for NH_3 version)*

FLUIDS USED:

Freon: • R22 • R134A • R407C • R404A • R507A • R410A

Water: • water • Glycol water • other non aggressive monophase fluids for copper, *(contact LU-VE for details)*.

CO_2: • CO_2

NH_3: • NH_3

FRANCAIS

ECHANGEUR:

Tubes: • Cuivre

Ailettes: • Aluminium
• Alupaint sur demande (protection anti-corrosion, à base de Epoxy; pour les applications et les limites de résistance à la corrosion, *contacter LU-VE*)
• Cuivre sur demande

Collecteurs: • Cuivre *(version Standard pour Fréon, Eau, CO_2)*
• Cuivre *(version Spéciales avec raccords Fe, Fe fileté Inox)*
• Inox *(Standard pour version NH_3)*

FLUIDES UTILISABLES:

Freon: • R22 • R134A • R407C • R404A • R507A • R410A

Eau: • eau • eau glycolée • autres fluides monophasés non agressifs pour le cuivre, (*contacter LU-VE* pour plus d'informations).

CO_2: • CO_2

NH_3: • NH_3

DEUTSCH

Wärmetauscher:

Rohre: • Cu

Lamellen: • Al
• Alupaint auf Anfrage (Rostschutz auf Epoxy, für Infos bezgl. Anwendung und Rostschutzeinschrän-kungen bitte mit LU-VE in Verbindung setzen).
• Cu auf Anfrage

Kollektoren: : • Cu *(Standardausführungen für Freon, Wasser, Co2)*
• Cu *(Spezialausführungen mit Edelstahl gekordelt)*
• Inox (Edelstahl (Standard für NH_3 Ausführungen)

Verwendbare Kältemittel:

Freon: • R22 • R134A • R407C • R404A • R507A • R410A

Wasser: • Wasser • Glykolwasser • Andere nicht aggressive einphasige Flüssigkeiten für Kupfer (für weitere Details LU-VE kontaktieren).

CO_2: • CO_2

NH_3: • NH_3

ESPAÑOL

INTERCAMBIADOR DE CALOR:

Tubos: • Cu

Aletas: • Al
• Alupaint BAJO SOLICITUD (protección a base Epoxy para aplicaciones corrosivas, para conocer la resistencia máxima de anticorrosión *contactar con LU-VE*.
• Cu Bajo Solicitud

Colectores: • Cu (*versión Standard para Freon, Acqua, CO_2*)
• Cu *(versiones especiales con conexión Fe, Fe roscado Inox)*
• Inox *(versión Standard para NH_3)*

LIQUÍDOS UTILIZABLES:

Freon: • R22 • R134A • R407C • R404A • R507A • R410A

Agua: • agua • aguaglicolada • otros liquídos Monofase que no sean agresivos para el cobre, *contacte LU-VE* para más detalles.

CO_2: • CO_2

NH_3: • NH_3

РУССКИЙ

Теплообменник:

• Медные трубки
• Алюминиевые ламели
• По запросу ламели с Alupaint (антикоррозийное эпоксидное покрытие, для информации о нанесении и степени устойчивости к коррозии обращайтесь в ЛЮ-ВЭ)
• Cu (fins on request)

Фланцы:

Заголовки: • Cu (стандартная версия для фреона, воды, CO2)
• Cu (специальные версии с Fe, SS-резьбовой разъем Fe)
• SS (стандарт для NH3 версия)

Используемые жидкости:

Фреон: • R22 • R134A • R407C • R404A • R507A • R410A

Вода: • вода • гликоля и воды • другие неагрессивные однофазные жидкости для меди (для подробностей свяжитесь с LU-VE).

CO_2: • CO_2

NH_3: • NH_3

VARIANTI COSTRUTTIVE
- Ventilatori cablati
- Resistenze sul convogliatore d'aria cablate
- Bacinella isolata
- Carenatura acciaio Inox
- Ventilatori Speciali
- Interruttori ventilatori (IS)

CONSTRUCTION VARIANTS
- Wired fans
- Wired heaters on the fan shroud
- Insulated drain tray
- Stainless steel casing
- Special fans
- Fan switches (IS)

VARIANTES
- Ventilateurs câblés
- Résistances sur le diffuseur câblées
- Bac isolé
- Carrosserie acier Inox
- Ventilateurs Spéciaux
- Interrupteurs ventilateurs (IS)

AUSFÜHRUNGSVARIANTEN
- Verdrahtete Motoren
- Verdrahtete Heizungen auf der Ventilatordüse
- Isolierte Tauwasserwanne
- Edelstahlgehäuse
- Spezialventilatoren
- Reparaturrschalter IS)

OPCIONES
- Ventiladores cableados
- Resistencia sobre la embocadura de aire cable
- Bandeja aislada
- Carenado de acero inoxidable
- Ventiladores especiales
- Interruptores ventiladores (IS)

варианты построения
- Проводные вентиляторы
- Проводные обогреватели
- Изолированный лоток утечка
- Корпус из нержавеющей стали
- Специальные вентиляторы
- Вентилятор переключатели (IS)

Motore premente
Moreursoufflant
Motor de descarga

Blower motor
Motorischen Abfuhr
Мотор разряда

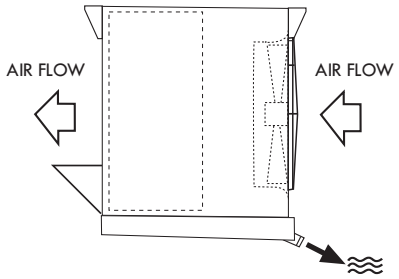

Ventilatore centrifugo
Ventilateur centrifugen
Ventiladores centrífugos

Centrifugal fan
Radialventilatoren
центробежный вентилятор

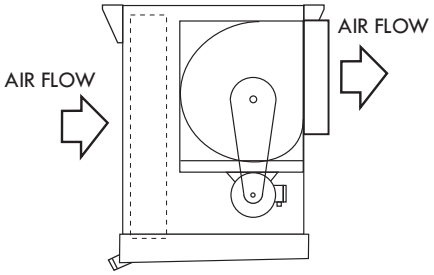

Motore inclinato
Moteur incliné
Motor inclinado

Inclined motor
Geneigter Motor
наклонный двигатель

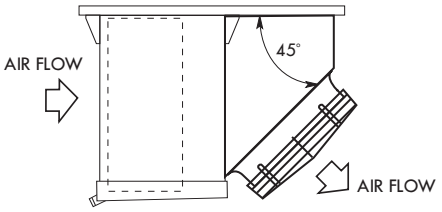

Modello Type / Modelé / Modell / Modelo / Модель

VALUE DEFENDER

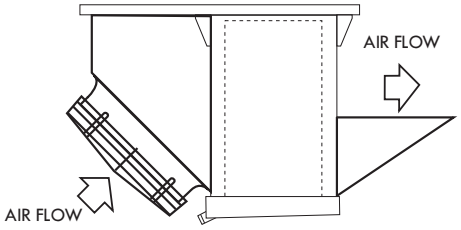

Cuffia posteriore
Capot de reprise
Faldón trasero

Rear air director cover
Heckhaube.
воздушная заслонка

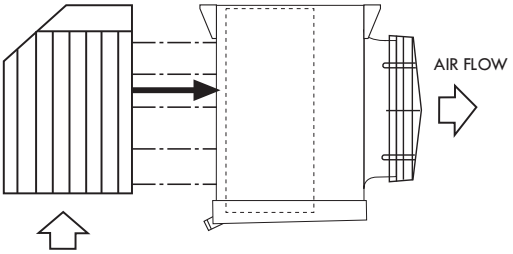

Convogliatore incernierato
Virole sur charnières
bisagras de transporte

Hinged fan shroud
Abklappbare Ventilatordüse
навесной кожух вентилятора

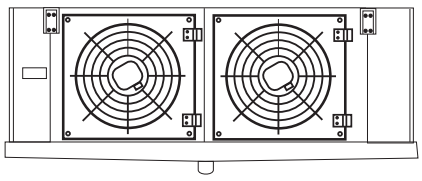

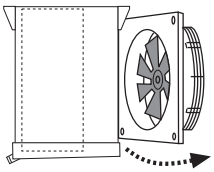

Serranda posteriore motorizzata
Volet motorisé
Motorizado amortiguador trasero

Motorized rear shutter
motorisierte Heckklappe
моторизированная заслонка

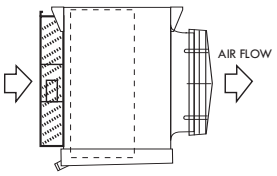

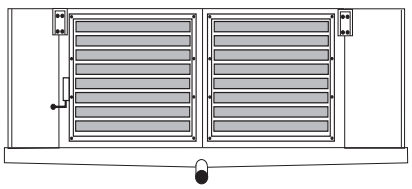

Cablaggi esterni OPTIONAL)
External wiring (OPTIONAL)
Câblage externe (OPTION)
Ringheizung (OPTIONAL)
El cableado externo (OPTIONAL)
Внешние подключения (опционально)

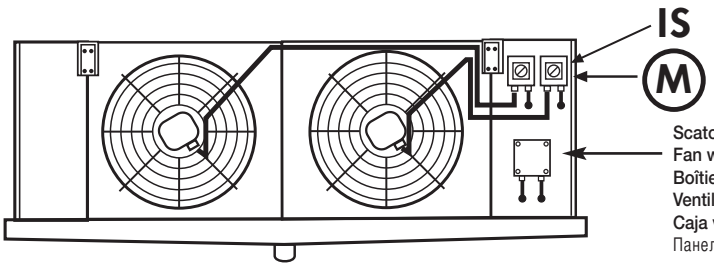

SHUT-UP

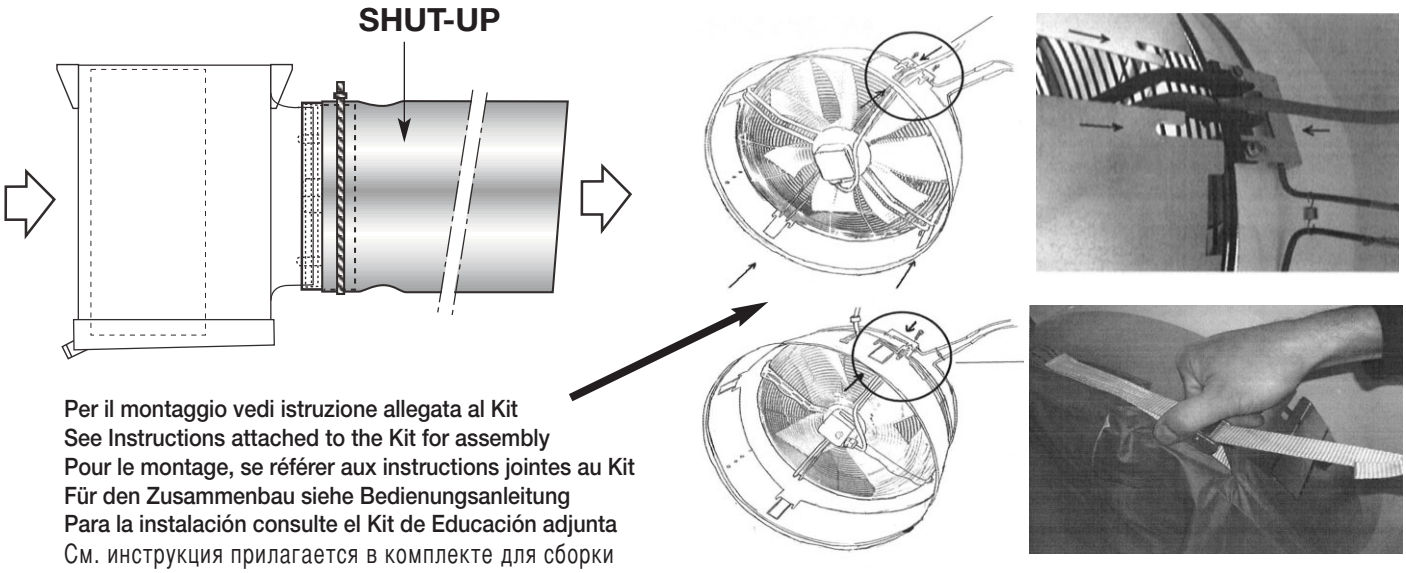

Per il montaggio vedi istruzione allegata al Kit
See Instructions attached to the Kit for assembly
Pour le montage, se référer aux instructions jointes au Kit
Für den Zusammenbau siehe Bedienungsanleitung
Para la instalación consulte el Kit de Educación adjunta
См. инструкция прилагается в комплекте для сборки

CHS80HG
LHS80HG

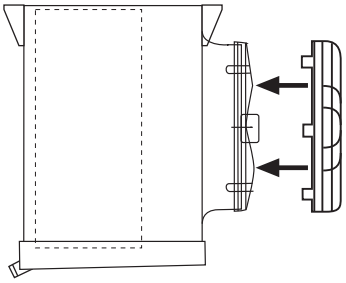

AIR-STREAMER

Griglia motore speciale
Special motor grill
Grille moteur spéciale
Spezialmotorschutzgitter
Rejilla especial del motor
специальная решетка вентилятора

Resistenza elettrica per i boccagli dei ventilatori / Fan shroud heate / Resistances èlectriques des viroles
Heizungen auf der Ventilatordüse / Resistencias elétricas para las embocaduras de los ventiladores / ИНСТРУКЦИЯ ПО УСТАНОВКЕ НАГРЕВАТЕЛЯ НА РЕШЕТКЕ ВЕНТИЛЯТОРА

- Prima di effettuare interventi è imperativo staccare l'alimentazione elettrica dell'apparecchio.
- Before any service operations are performed switch off the electricity supply to the cooler.
- Avant d'effectuer une intervention de maintenance sur l'appareil il est imperatif de couper l'alimentation électrique sur l'évaporateur.
- Vor jeglicher Tätigkeit am Verdampfer ist die Stromzuführung zu unterbrechen!
- Antes de efectuar cualquier intervención es necesario desconectar la alimentación eléctrica del equipo
- Перед какими-либо работами отключите электропитание охладителя.

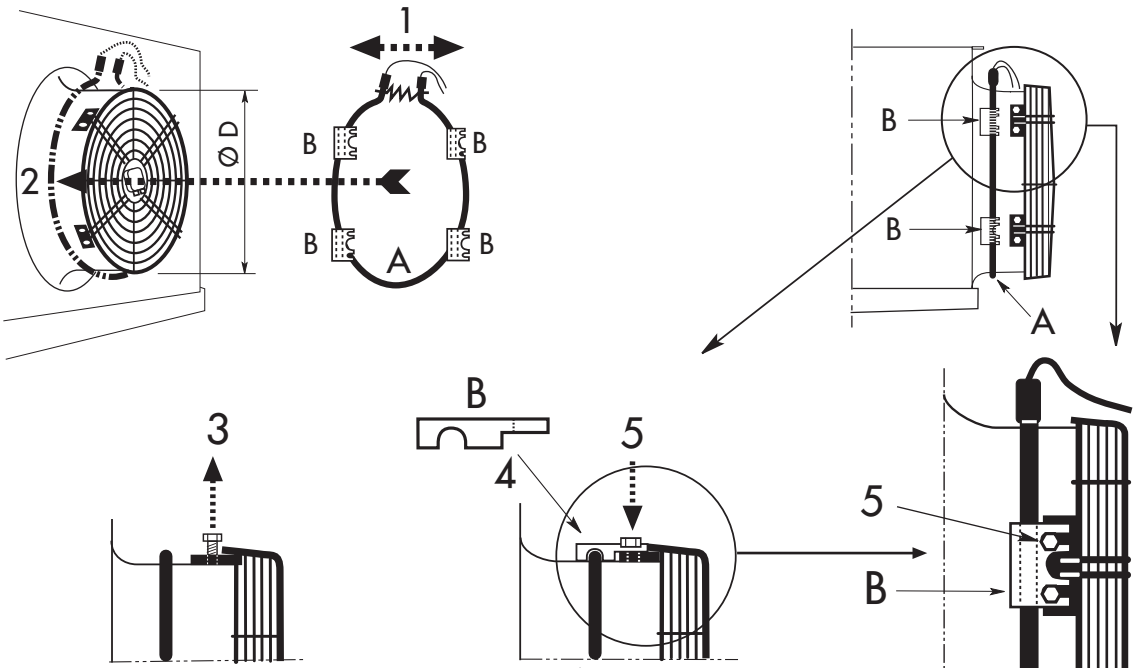

	Gamma / Ranges / Gamme / Merkmale / Gama / Диапазон				
	CS45H - LS45H	**CS50H - LS50H**	**CS62H - LS462H**	**CS71H - LS71H**	**CS80H - LS80H**
Ø D	**450** mm	**500** mm	**630** mm	**710** mm	**800** mm
Resistenza elettrica / Electric heater / Résistance électrique / Heizstäbe / Resistencia eléctrico / Электрическая оттайка					
W	250	280	350	400	450
Mod. / Type	**RV450**	**RV500**	**RV630**	**RV710**	**RV800**

- A richiesta sono disponibili i ventilatori EC a risparmio energetico; riferirsi all'istruzione relativa a tali ventilatori per ulteriori dettagli.
- Energy-saving EC fans are available on request; see the instructions for these fans for more details.
- Des ventilateurs EC à économie d'énergie sont disponibles en option, pour plus de détails, se référer aux instructions relatives à ces ventilateurs.
- Auf Anfrage sind EC-Motoren verfügbar, weitere Details sind in der Bedienungsanleitung.
- Энергосберегающие EC вентиляторы по заказу, см. инструкции для этих вентиляторов для более подробной информации.

MOTORI ELETTRONICI / ELECTRONIC FANS

Reference		EBM Type	SAP code	Motor size	Voltage	G/1'	P (kW)	I (A)
CS45H - LS45H	**Ø 450**	A3G450-AC28-58	30160476	---	230/1/50	1300	0,345	2,2
CS50H - LS50H	**Ø 500**	A3G500-AN33-90	30108553	112	400/3/50	1600	0,98	1,6
CS62H - LS62H	**Ø 630**	A3G630-AU23-01	30108556	150	400/3/50	1510	3,2	5,0
CS71H - LS71H	**Ø 710**	A3G710-AU21-01	30162098	150	400/3/50	1250	2,83	4,3
CS80H - LS80H	**Ø 800**	A3G800-AR85-90	30103946	150	400/3/50	925	1,85	2,85

Type terminal box - Motor Size 150

KL3	1	RSA	Din2	8
	2	RSB	Din3	9
	3	GND	GND	10
	4	Ain1 U	Ain2 U	11
	5	+ 10 V	+ 20 V	12
	6	Ain1 I	Ain2I	13
	7	Din1	Aout	14

KL2	1	NO
	2	COM
	3	NC

PE	PE

KL1	1	L1
	2	L2
	3	Le

		Descrip.	Function	max AWG	Comments
KL1	1	L1		1,7 kW; 4 mm^2	
	2	L2	Power supply	3,0 kW;4 mm^2	Power supply 3~380-480 V AC; 50/60 Hz
	3	L3		6,0 kW 6 mm^2	
PE	-	PE	Grounding	6 mm2	PE
KL2	1	NC	Alarm relay	1,5 mm^2	Break for failure
	2	COM	Alarm relay	1,5 mm^2	COMMON
	3	NO	Alarm relay	1,5 mm^2	Make for failure
KL3	1	RSA	BUS	1,5 mm^2	RS485; RSA; MODBUS RTU
	2	RSB	BUS	1,5 mm^2	RS485; RSB; MODBUS RTU
	3	GND	GND	1,5 mm^2	
	4	Ain1U	Analog input 1	1,5 mm^2	Analog input 1; setpoint; 0-10 V / 10-0 V; Ri =100 kOhm
			(setpoint)		Alternative only to input Ain1 I
	5	+10 V	10 VDC supply	1,5 mm^2	+10 V +/-3%; max. 10 mA
	6	Ain1 I	Analog input 1	1,5 mm^2	Analog input 1; setpoint; 4-20 mA / 20-4mA; Ri =100 Ohm
			(setpoint)		Alternative only to input Ain1 U
	7	Din1	Digital input 1	1,5 mm^2	Digital input 1:
			(release / locking)		release: Pin open or applied voltage 5...50 VDC
					locking: Bridge to GND or applied voltage <1 VDC
	8	Din2	Digital input 2	1,5 mm^2	Digital input 2:
			(Day/ Night)		Selection of parameters per BUS or digital input parameter set1
					/ parameter set2 (EEPROM)
	9	Din3	Digital input 3	1,5 mm^2	Digital input 3: selection of direction of action per BUS or digital
			(normal/ invers)		input normal / invers (EEPROM)
	10	GND	GND	1,5 mm^2	
	11	Ain2 U	Analog input 2	1,5 mm^2	Analog input 2; Istwert; 0-10 V; Ri =100 kOhm
			(Istwert)		Alternative only to input Ain2 I
	12	+20 V	20 VDC supply	1,5 mm^2	+20 V +25/-10%; max. 40 mA
	13	Ain2 I	Analog input 2	1,5 mm^2	Analog input 2; Istwert; 4-20 mA; Ri =100 Ohm
			(Istwert)		Alternative only to input Ain2 U
	14	Aout	Analog output	1,5 mm^2	Analog output ; 10-0 V; max. 5 mA

Note / Notes / Remarque / Notes / Notas / Примечания

Tutte le gamme dei **CHS - LHS** sono certificati **EUROVENT**.
Dati certificati:
- Potenze (ENV328)
- Portate d'aria
- Assorbimento motori
- Superfici esterne

Alle Reihen der **CHS - LHS** sind **EUROVENT** zertifiziert.
Zietifizierte Daten:
- Leistugen (ENV328)
- Luftdurchsätze
- Motorleistung Aufnahmen
- Außere Flächen

All rangers **CHS - LHS** are **EUROVENT** certified.
Certified data:
- Capacities (ENV328)
- Air quantities
- Motor power consumption
- External surfaces

Todas las gamas de los **CHS - LHS** están certificados **EUROVENT.**
Datos certificados:
- Potencia (ENV328)
- Caudal de aire
- Consumo de los motores
- Superficie esterna

Toutes les gammes des **CHS - LHS** sont certifiées **EUROVENT.**
Données certifiées:
- Puissances (ENV328)
- D'ebits d'air
- Puissances absorbées moteurs
- Surfaces externes

Весь ряд **CHS - LHS** сертифицирован **EUROVENT**
Сертифицированные характеристики:
- Мощности (ENV328)
- Объемы воздуха
- Потребляемая мощность моторов
- Внешние поверхности

- Ci riserviamo di apportare alla nostra produzione tutte le modifiche atte a migliorarne il rendimento o l'aspetto senza previa comunicazione e senza impegno per quanto riguarda la produzione precedente.

- Tutte le caratteristiche tecniche sono indicate sui cataloghi dei prodotti

- We reserve the right to make modifications in order to improve the performance or appearance of our products at any time without notice and without any obligation to previous production.

- All technical characteristics are stated in the products catalogues

- Nous nous réservons le droit de modifier les caractéristiques de construction de nos appareils sans avis préalable, et sans aucun engagement vis-à-vis des fournitures précédentes.

- Toutes les caractéristiques techniques sont indiquées dans les catalogues des produits.

- Da wir bestrebt sind, unsere Erzeugnisse ständig zu verbessern, sind für Konstruktions und Spezifikationsänderungen alle Rechte vorbehalten.

- Alle technischen Eingenschaften sind in den Katalogen der Erzeugnisse angegeben

- Nos reservamos el derecho de modificar toda nuestra producción, en orden de mejorar los rendimientos ó acabado, sin necesidad de comunicación previa y sin asumir ninguna obligación en lo que respecta a los equipos fabricados con fecha anterior a la de producir dichas modificaciones.

- Todas las caracteristicas tecnicas sono indicadas en los cátalogos de los productos

- Производитель оставляет за собой право вносить изменения в характеристики в целях повышения производительности и изменять внешний вид изделий в любое время без предварительного уведомления и без каких-либо обязательств.

- Все технические характеристики заявлены в каталоге продукции.

Code 30086641 05/12

Branches:

LU-VE CONTARDO FRANCE s.a.r.l.
69002 LYON - 132 Cours Charlemagne
Tel. +33 4 72779868 Fax +33 4 72779867
E-mail: luve@luve.fr

LU-VE CONTARDO DEUTSCHLAND GmbH
70597 STUTTGART - Bruno - Jacoby- Weg, 10
Tel. +49 711 727211.0 Fax +49 711 727211.29
E-mail: zentrale@luve.de

LU-VE CONTARDO IBÉRICA s.l.
28230 LAS ROZAS (MADRID) - ESPAÑA
Edif. Fiteni VIII - Valle de Alcudia, 3 - 2a Plta., Of.9
Tel +34 91 7216310 Fax +34 91 7219192
E-mail: luveib@luve.com.es

LU-VE CONTARDO UK-EIRE OFFICE
FAREHAM HANTS - P.O.Box 3 PO15 7YU
Tel. +44 1 489 881503 Fax +44 1 489 881504
E-mail: info@luveuk.com

LU-VE CONTARDO RUSSIA OFFICE
127015 MOSCOW
ul. Bolshaya Novodmitrovskaya ulitsa, d.23, str.6
Tel. +7 495 685 93 96 Fax +7 495 685 93 55
E-mail: office@luve-russia.com

194044 ST-PETERSBURG
Tel. & Fax +7 412 320 49 02
E-mail: kulikov@luve-russia.com

LU-VE POLSKA OFFICE
44-109 GLIWICE - ul. Wyczolkowskiego 30
Tel. +48 32 330 40 50 - Fax +48 32 330 40 30
E-mail: diegobof@sest.pl - slawomir.kalbarczyk@luve.it

LU-VE CONTARDO CARIBE OFFICE
San Antonio de Belén, de iglesia 100m W, 50m N
Ofi-centro P° de Belén, local 2- 1a planta
Tel. & Fax +506 2 239 10 76 E-mail: luvecar@ice.co.cr

LU-VE PACIFIC PTY. Ltd.
3074 AUSTRALIA - THOMASTOWN - VICTORIA
84 Northgate Drive
Tel. +61 3 946 41433 Fax +61 3 946 40860
E-mail: sales@luve.com.au

LU-VE S.p.A. Middle East Office
Jebel Ali Free Zone - DUBAI – UAE
Tel. +971 50 6514204 E-mail: khalil.semaan@luve.it

LU-VE Asia Pacific Ltd.
Wan Chai, HONG KONG
Unit C, 12/F, Times Media Centre, 133 Wan Chai Road,
Tel. +85 2 289 12858 Fax: +85 2 289 12791
E-mail: stefano.deleidi@luve.it

Singapore Office
Tel. +65 9677 1827
E-mail: lucy.chan@luve.it

Headquarters:

LU-VE S.p.A.
21040 UBOLDO VA ITALY
Via Caduti della Liberazione, 53
Tel. +39 02 96716.1
Fax +39 02 96780560
E-mail: sales@luve.it
http://www.luve.it